0 600 845 B03
Stand } 05-10
Issue } 06-06-12

Fig./Abb. 1

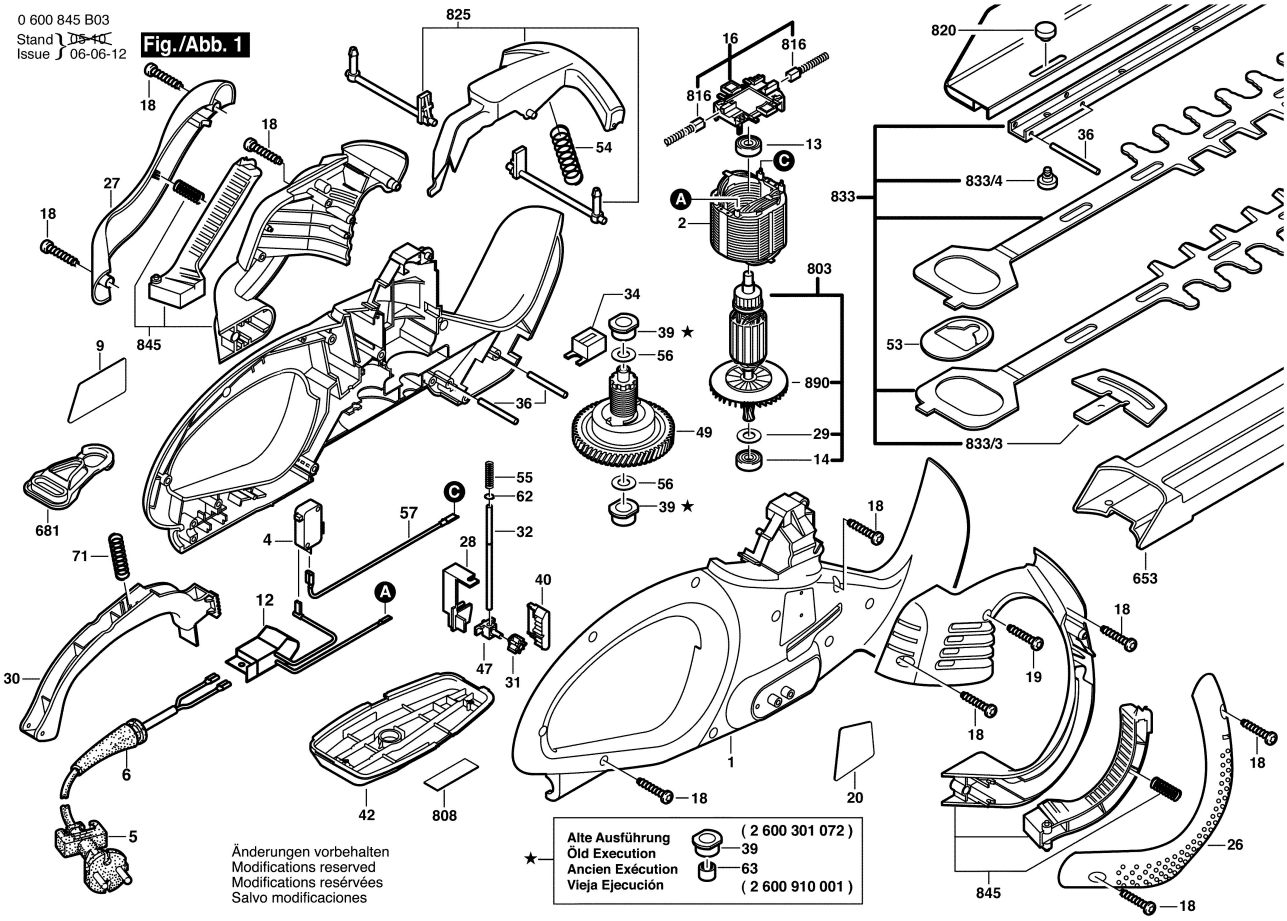

Änderungen vorbehalten
Modifications reserved
Modifications reservées
Salvo modificaciones

★	Alte Ausführung Old Execution Ancien Exécution Vieja Ejecución	(2 600 301 072) 39 63 (2 600 910 001)