0 600 850 061

Stand } ~~01-03~~
Issue } 01-11-07

Fig./Abb. 1

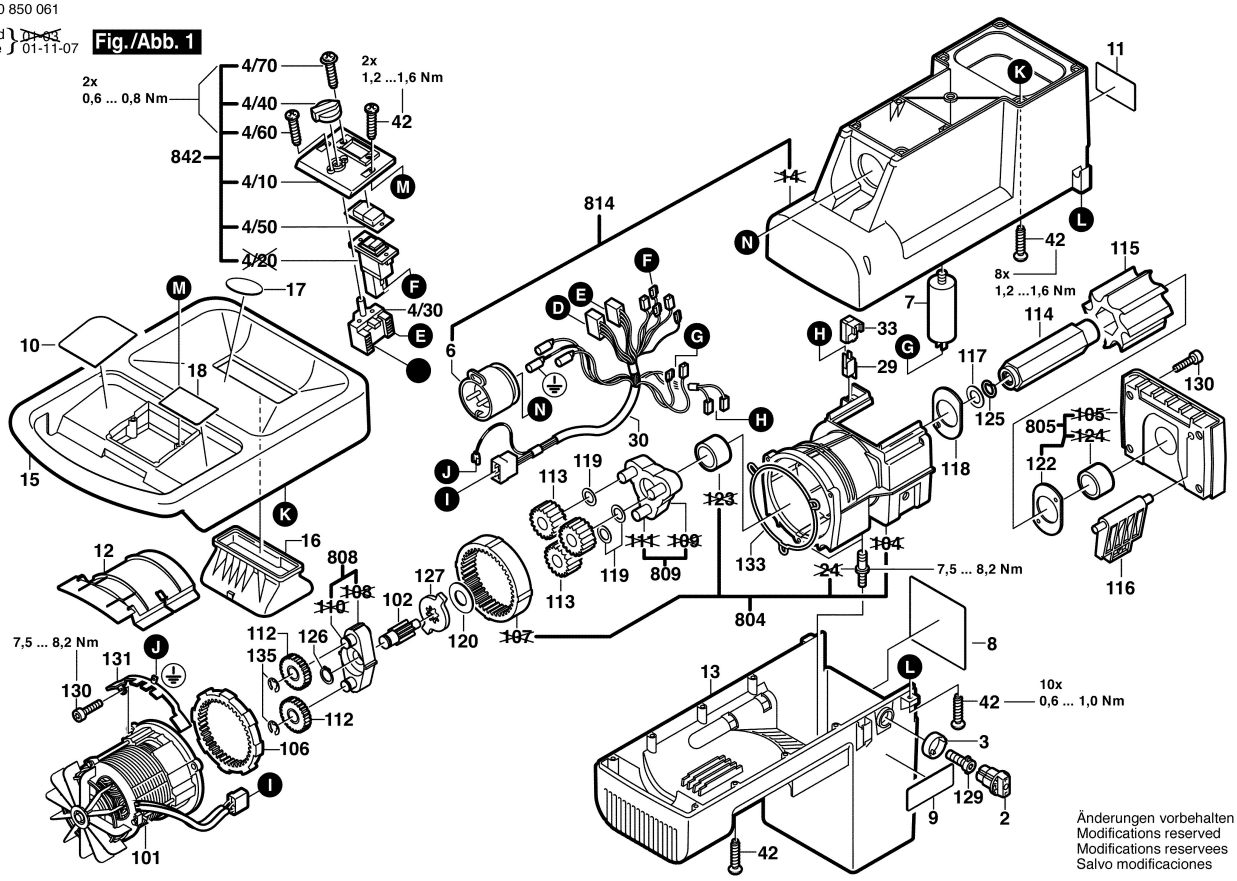

Änderungen vorbehalten
Modifications reserved
Modifications reservees
Salvo modificaciones

0 600 850 061

Stand } ~~99-09~~
Issue } 01-03-20

Fig./Abb. 2

Pos. 671= Pos.651;654;673/1;677/1;678;679+680

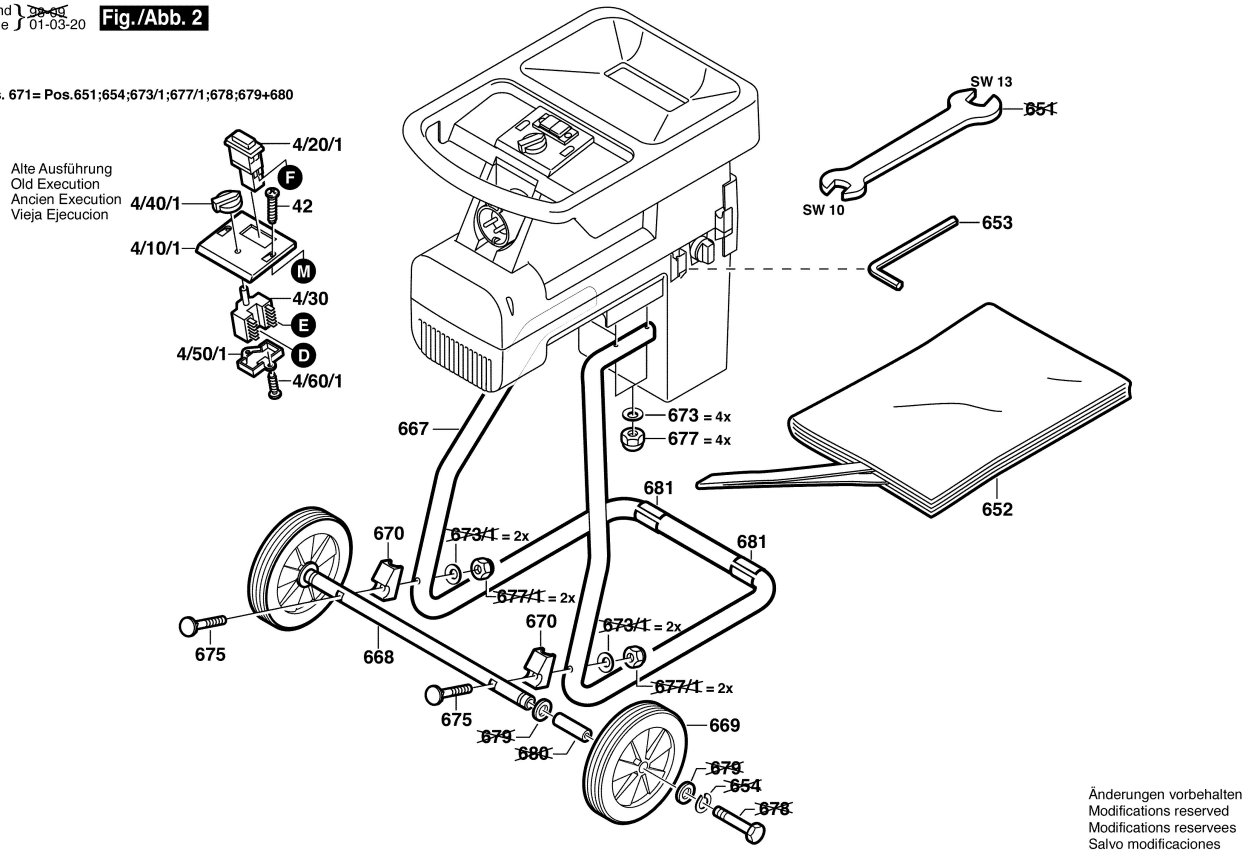

Änderungen vorbehalten
Modifications reserved
Modifications reservees
Salvo modificaciones