0 600 850 203

Stand / Issue ~~01-11~~ 07-01-24

Fig. /Abb. 1

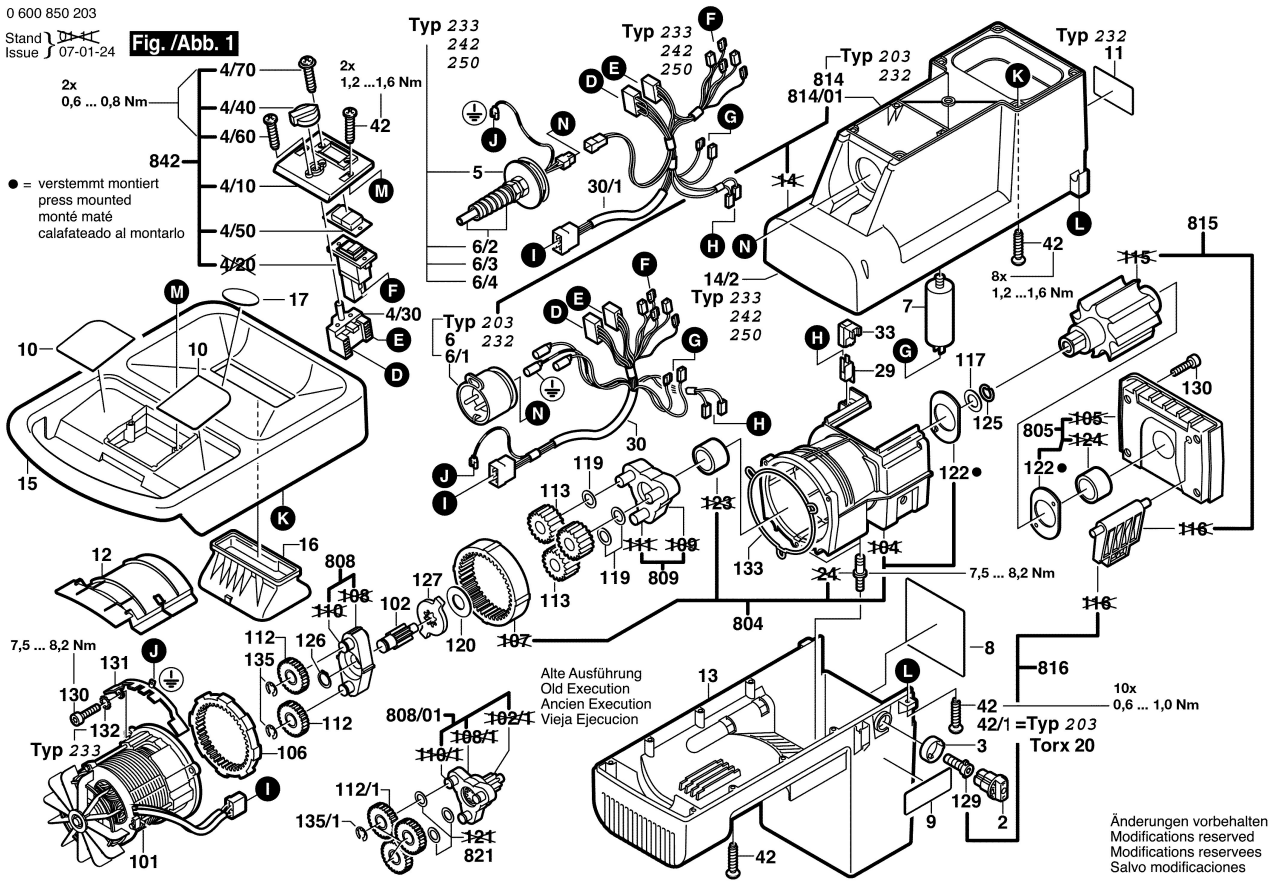

Änderungen vorbehalten
Modifications reserved
Modifications reservees
Salvo modificaciones

0 600 850 203

Stand / Issue ~~01-03~~ 10-10-07

Fig./Abb. 2

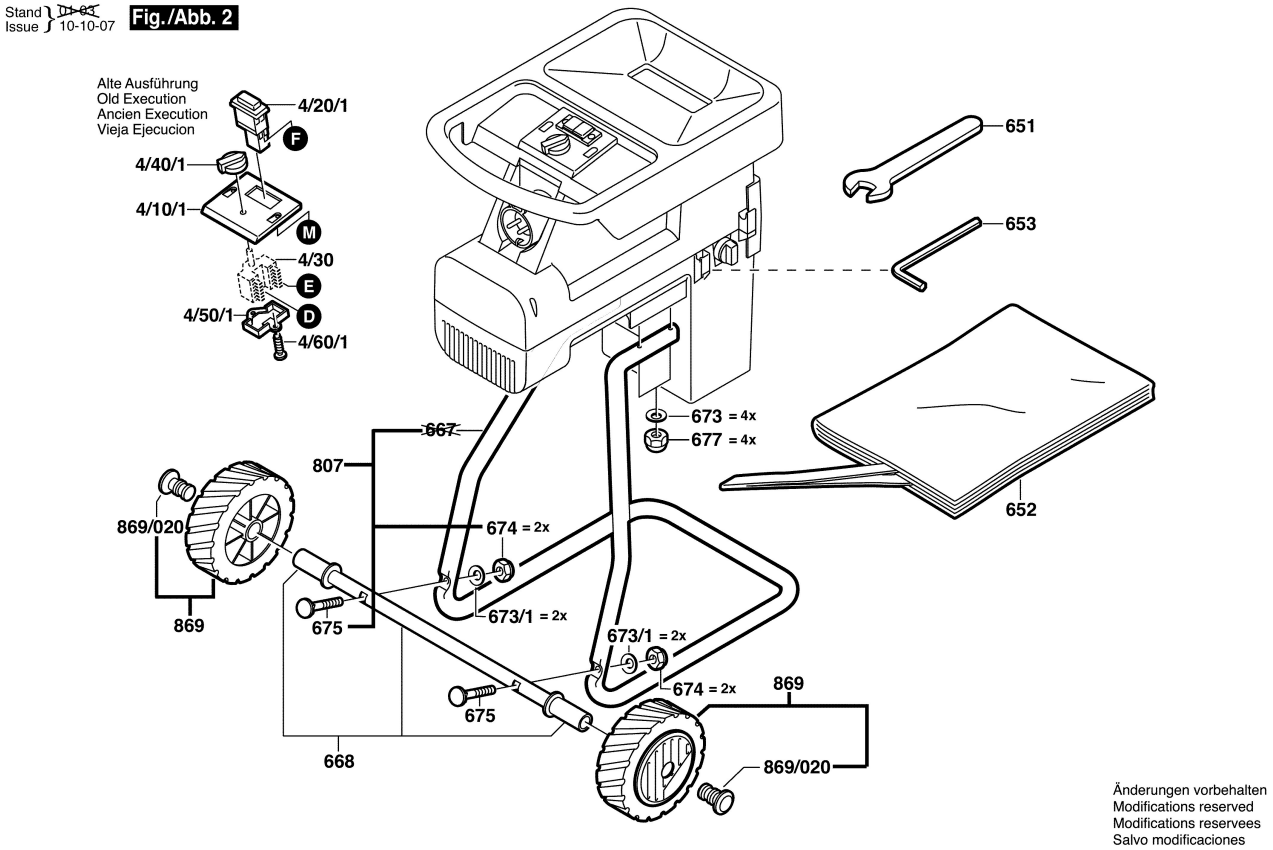

Änderungen vorbehalten
Modifications reserved
Modifications reservees
Salvo modificaciones