0 600 850 461

Stand } ~~01-03~~
Issue } 01-11-07

**Fig./Abb. 1**

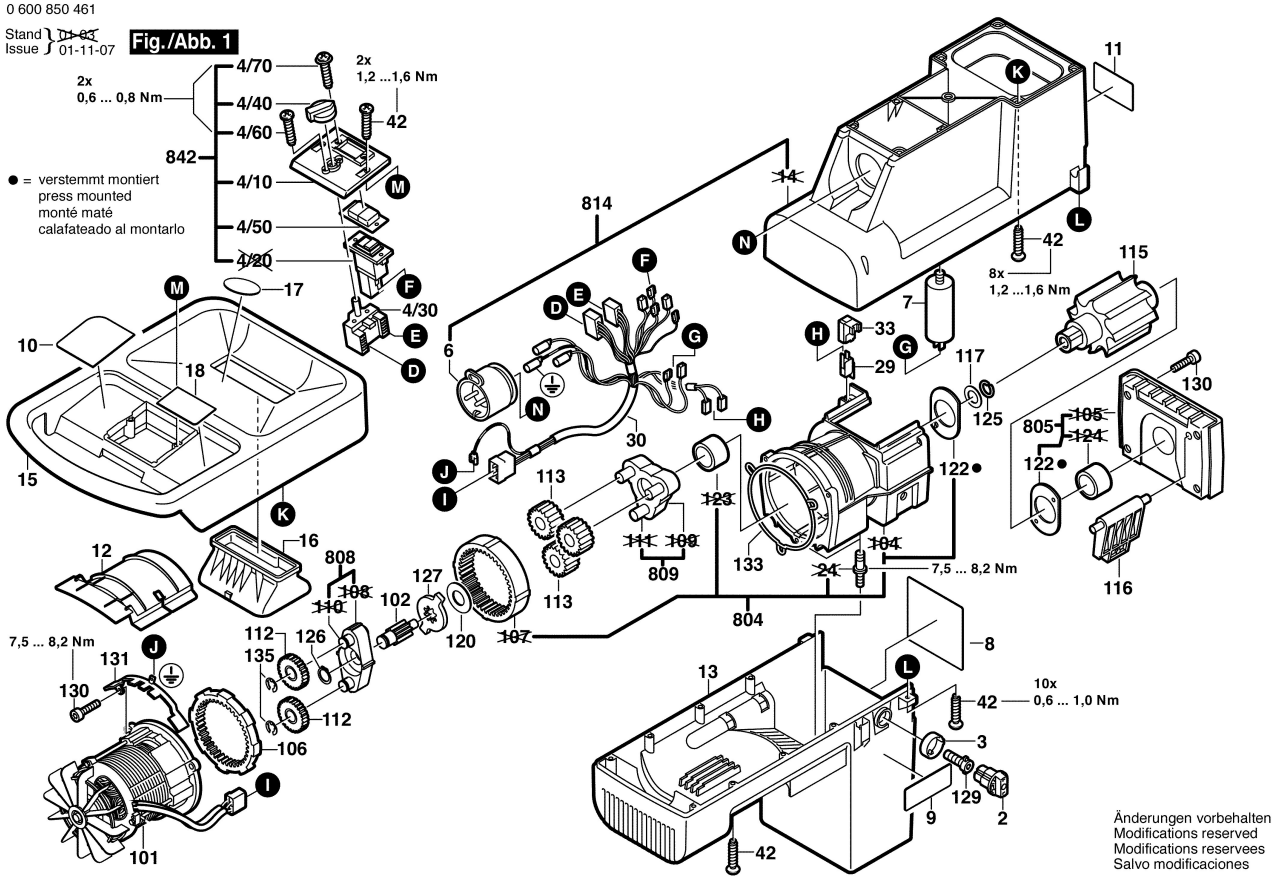


Änderungen vorbehalten
Modifications reserved
Modifications reservees
Salvo modificaciones

0 600 850 461

Stand } ~~99-09~~
Issue } 01-03-20

**Fig./Abb. 2**

**Pos. 671= Pos.651;654;673/1;677/1;678;679+680**

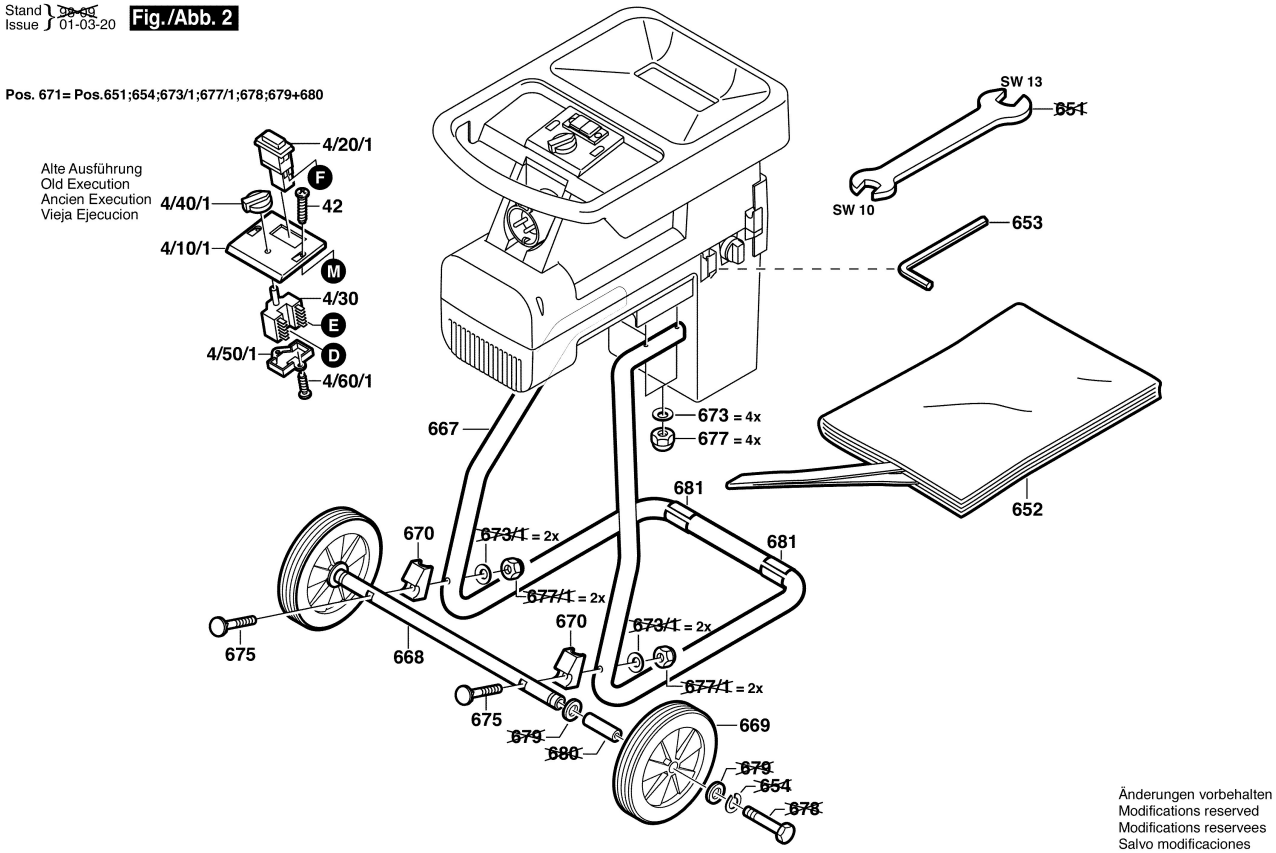


Änderungen vorbehalten
Modifications reserved
Modifications reservees
Salvo modificaciones