0 600 850 903

Stand } ~~01-11~~
Issue } 07-01-24

Fig. /Abb. 1

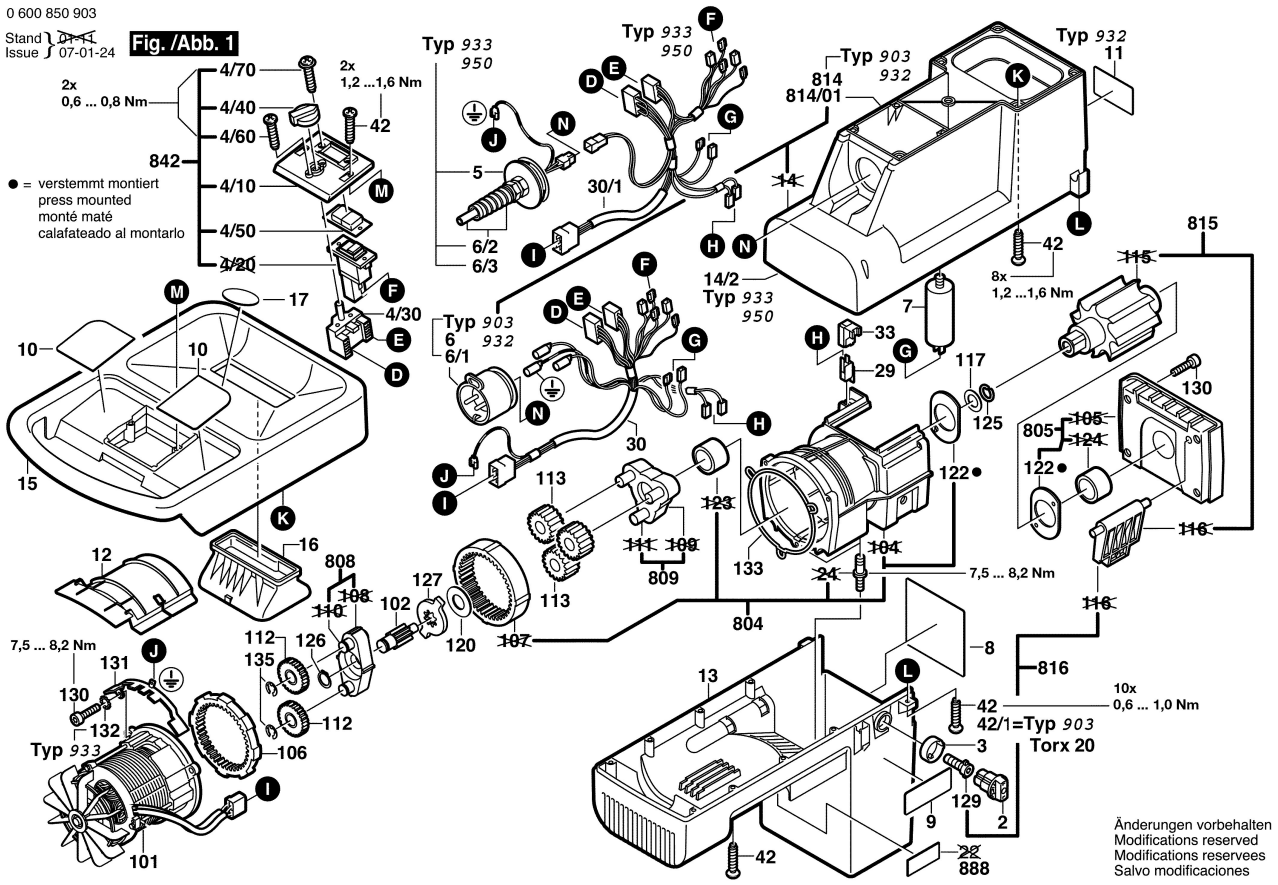

Änderungen vorbehalten
Modifications reserved
Modifications reservees
Salvo modificaciones

0 600 850 903

Stand } ~~01-03~~
Issue } 10-10-07

Fig./Abb. 2

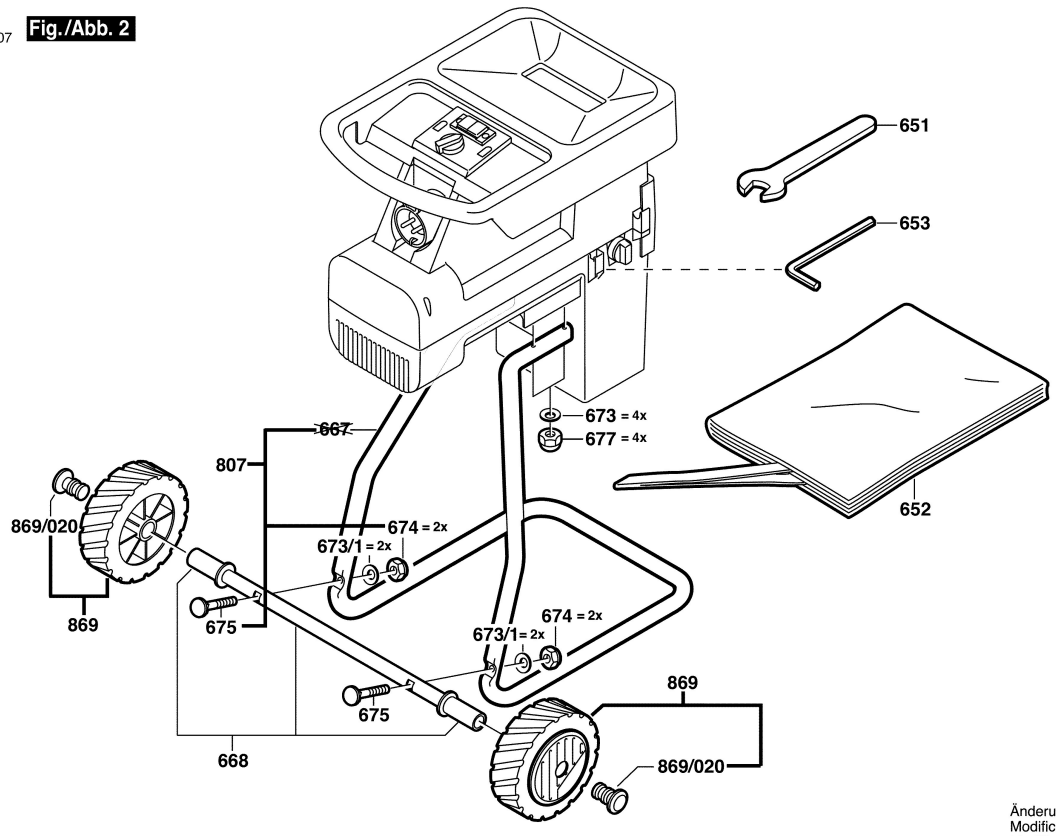

Änderungen vorbehalten
Modifications reserved
Modifications reservees
Salvo modificaciones