0 600 851 003

Stand ~~99-06~~
Issue 99-04-07

Fig./Abb. 1

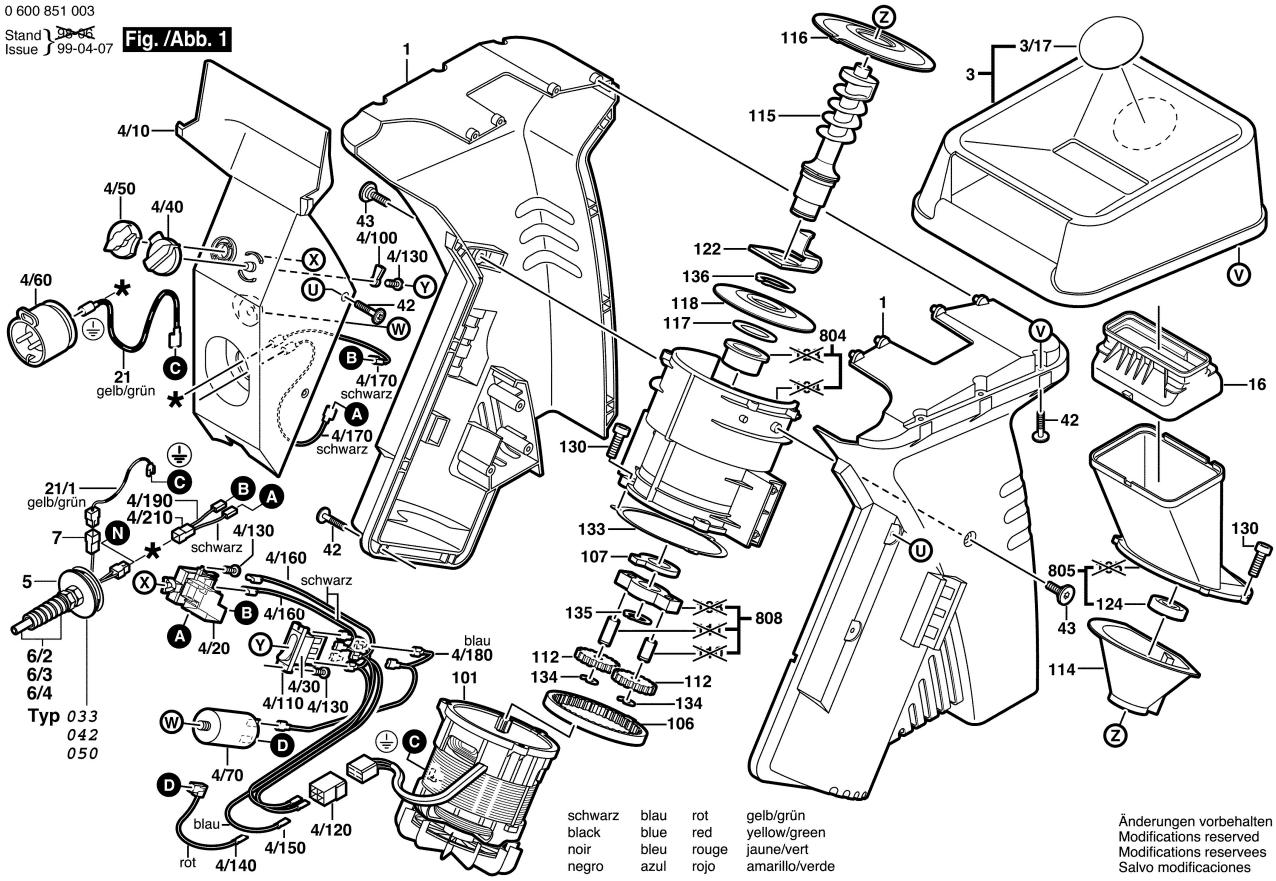

schwarz	blau	rot	gelb/grün
black	blue	red	yellow/green
noir	bleu	rouge	jaune/vert
negro	azul	rojo	amarillo/verde

Änderungen vorbehalten
Modifications reserved
Modifications reservees
Salvo modificaciones

0 600 851 003

Stand ~~99-04~~
Issue 10-10-07

Fig./Abb. 2

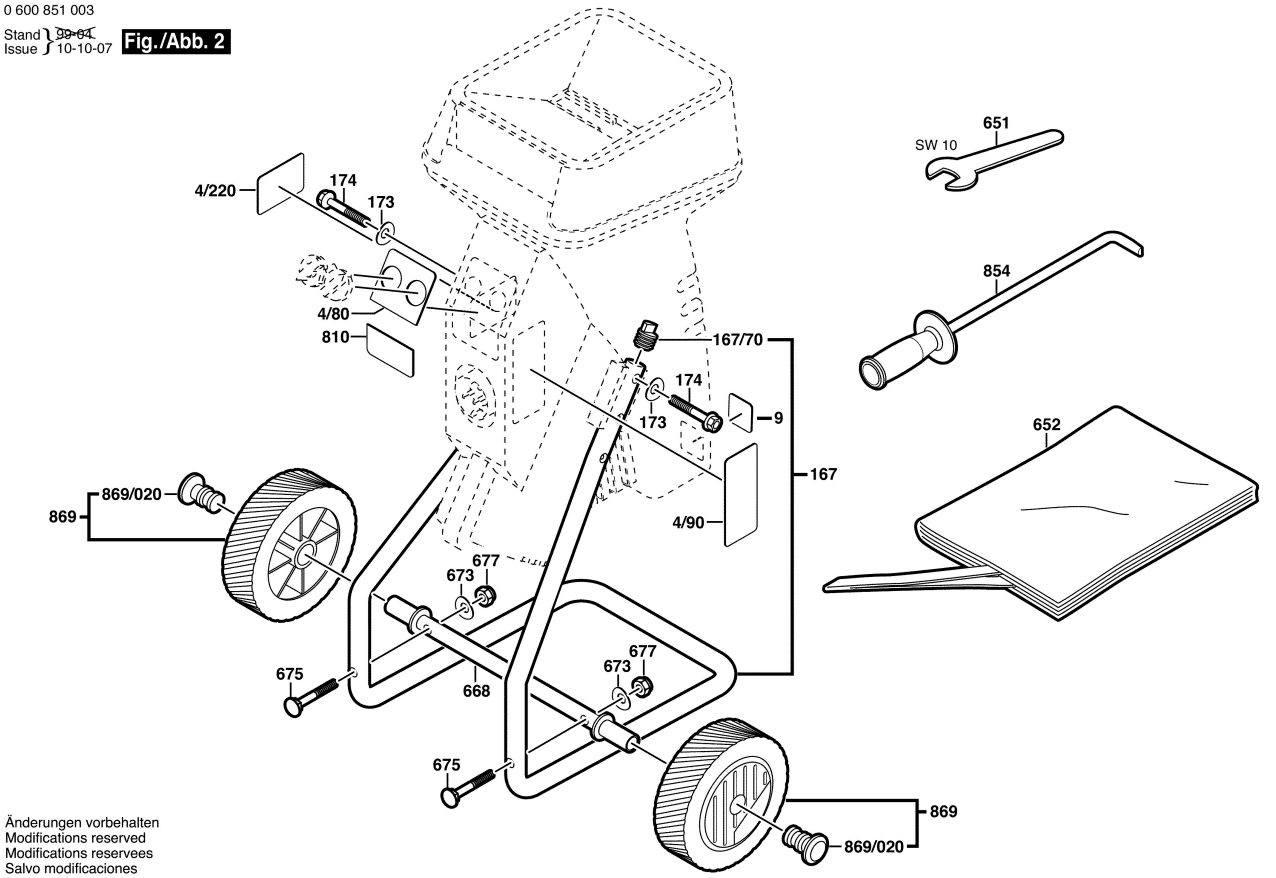

Änderungen vorbehalten
Modifications reserved
Modifications reservees
Salvo modificaciones