0 600 851 403

Stand ~~09-04~~
Issue 07-05-15

Fig. /Abb. 1

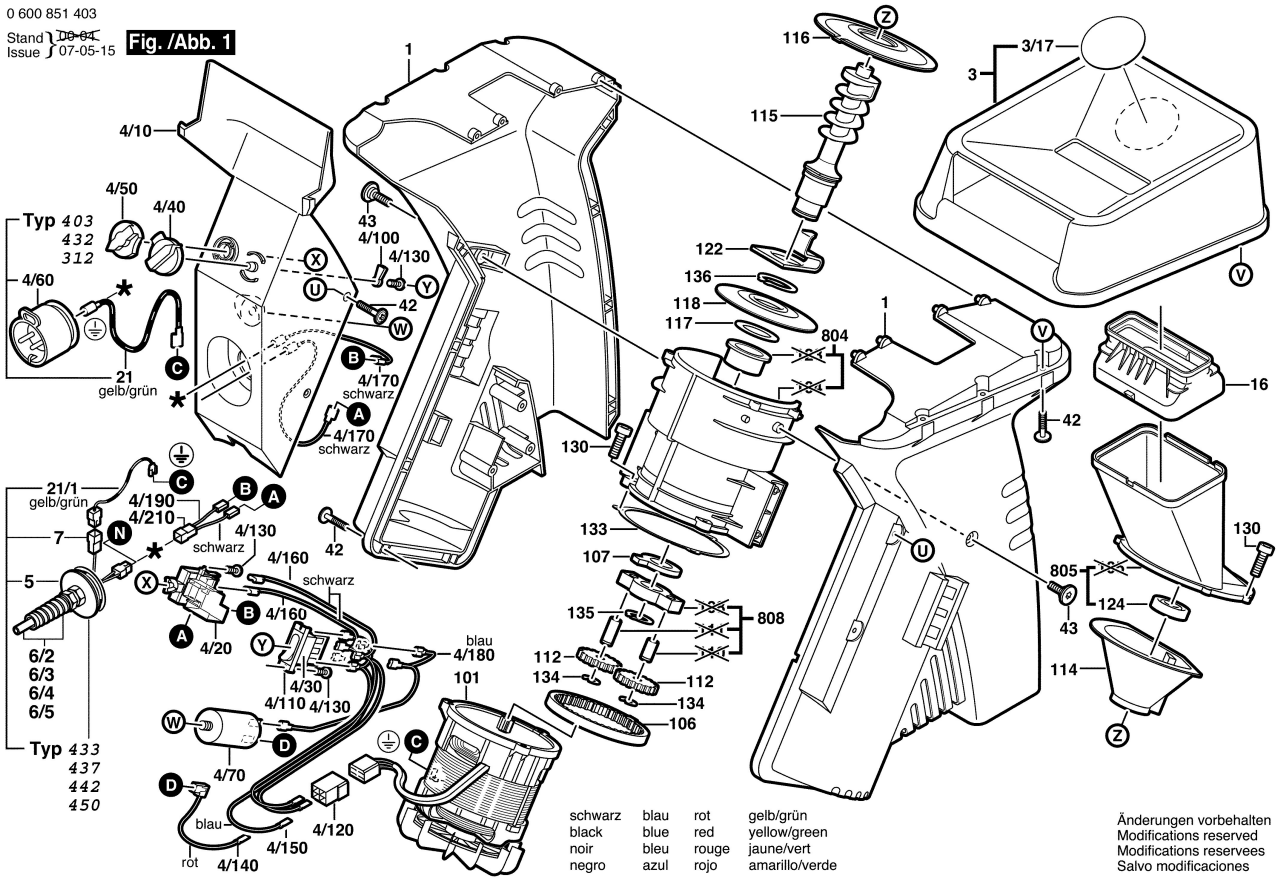

Änderungen vorbehalten
Modifications reserved
Modifications reservees
Salvo modificaciones

0 600 851 403

Stand ~~09-11~~
Issue 10-10-07

Fig./Abb. 2

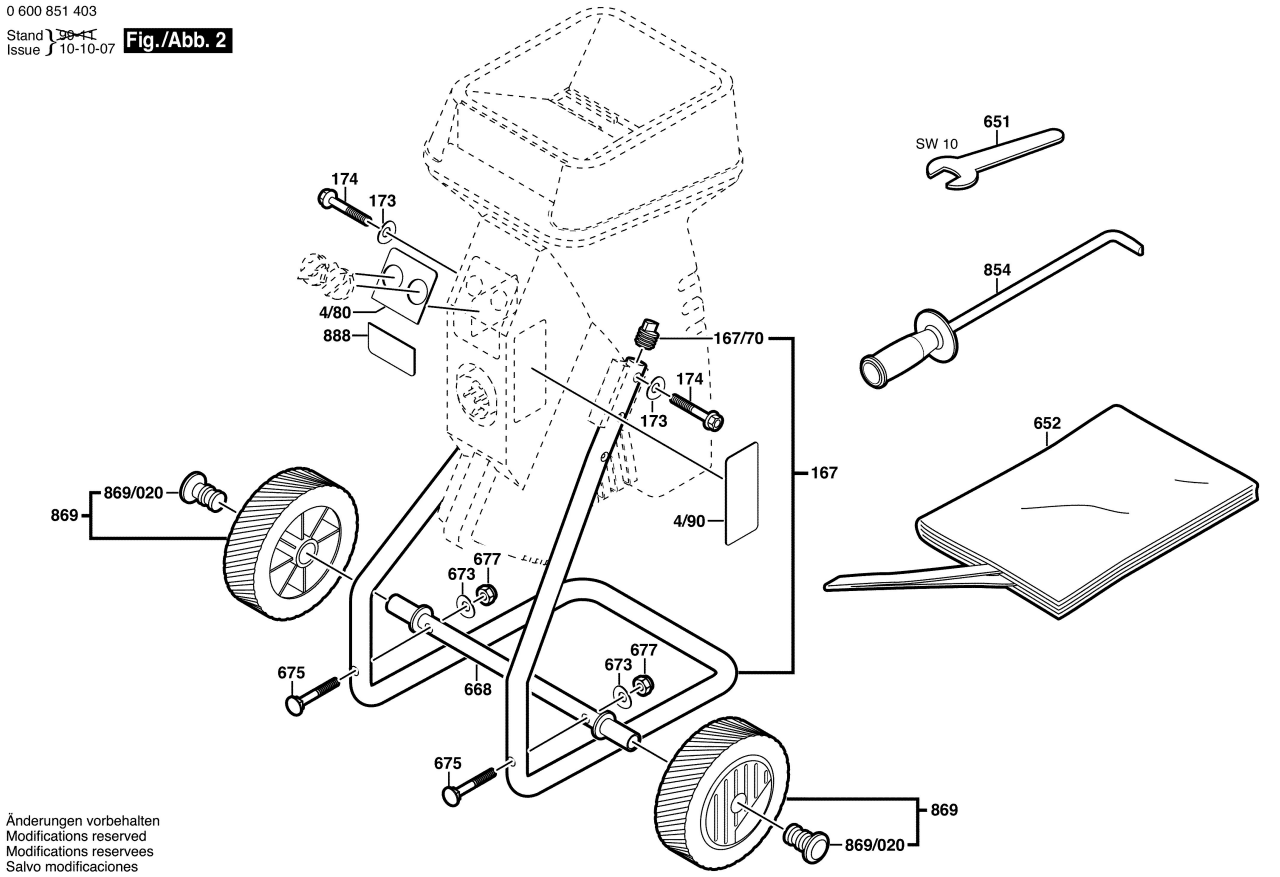

Änderungen vorbehalten
Modifications reserved
Modifications reservees
Salvo modificaciones