0 601 096 401
Stand } ~~03-10~~
Issue } 03-11-05

Fig./Abb. 1

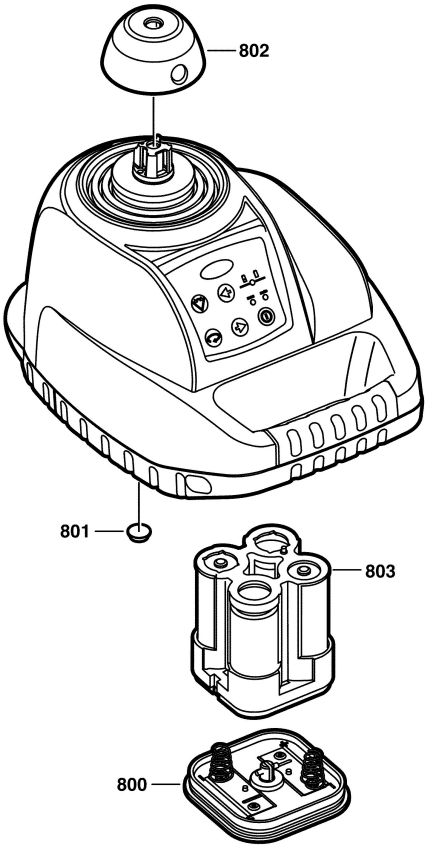

Änderungen vorbehalten
Modifications reserved
Modifications reservees
Salvo modificaciones