0 601 131 703

Stand / Issue 01-01-23

Fig./Abb. 1

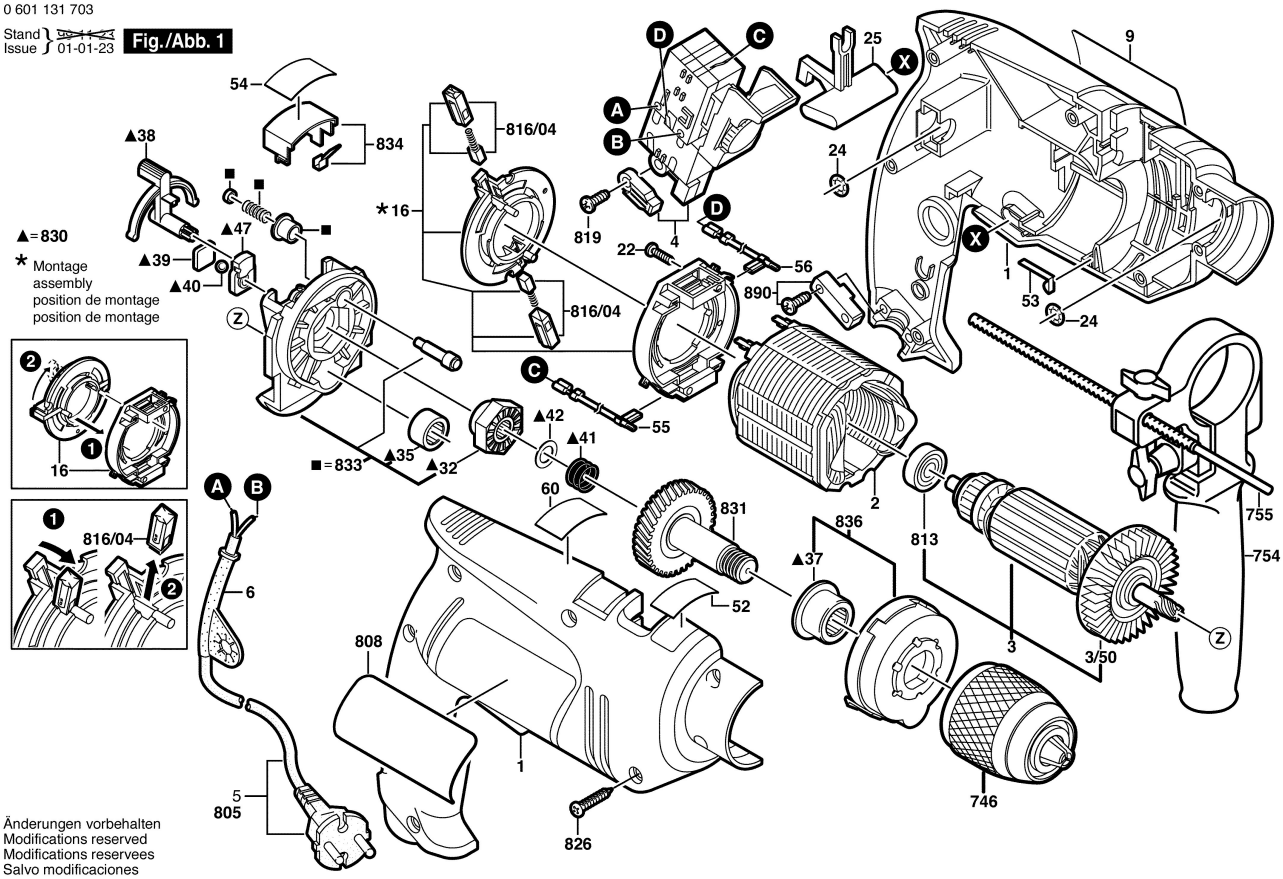

Änderungen vorbehalten
Modifications reserved
Modifications reservees
Salvo modificaciones