0 601 149 743
Stand ~~04-08~~
Issue 10-01-27

Fig./Abb. 1

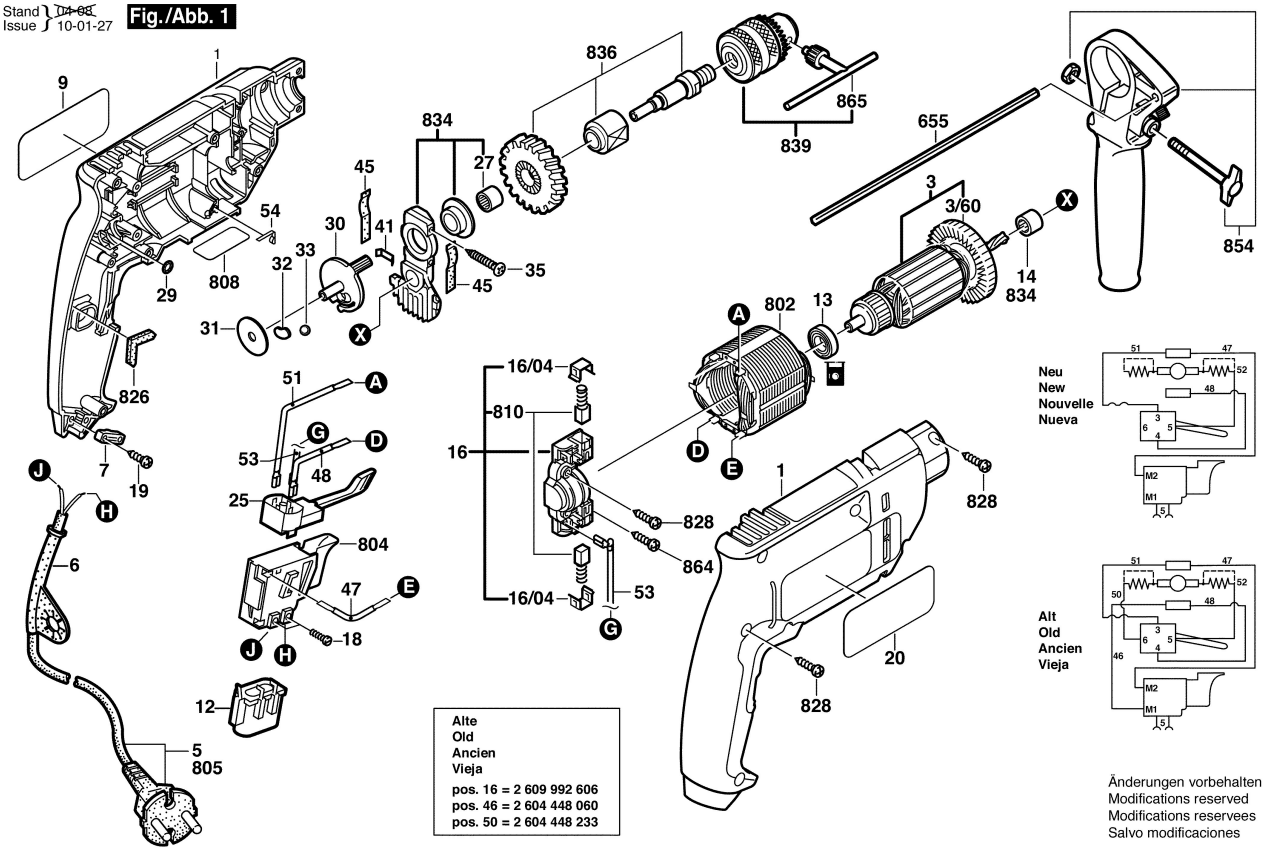

Alte
Old
Ancien
Vieja

pos. 16 = 2 609 992 606
pos. 46 = 2 604 448 060
pos. 50 = 2 604 448 233

Änderungen vorbehalten
Modifications reserved
Modifications reservees
Salvo modificaciones