0 601 14A 703

Stand ~~D3 11~~
Issue 04-09-23 **Fig./Abb. 1**

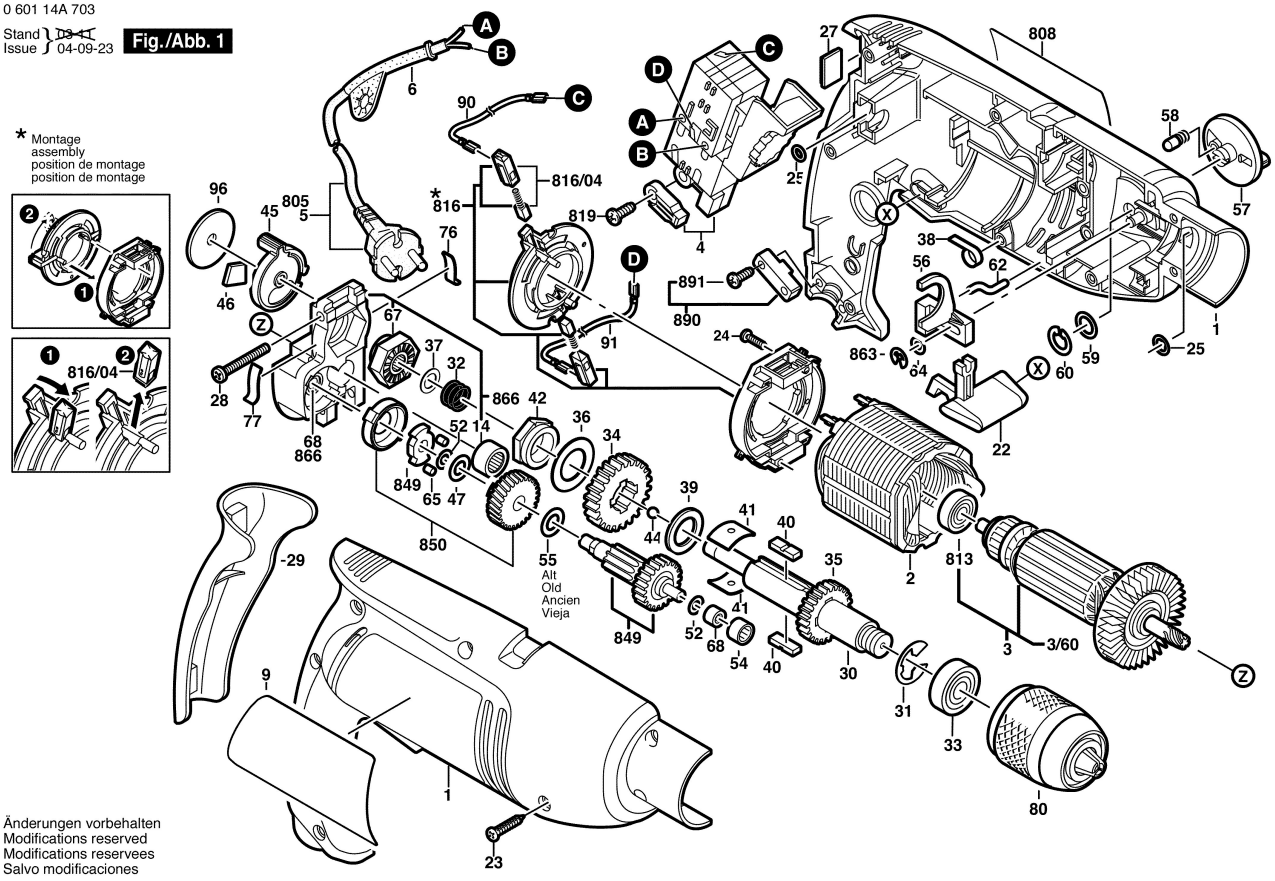

Änderungen vorbehalten
Modifications reserved
Modifications reservees
Salvo modificaciones

0 601 14A 703

Stand ~~D3 11~~
Issue 05-08-09 **Fig./Abb. 2**

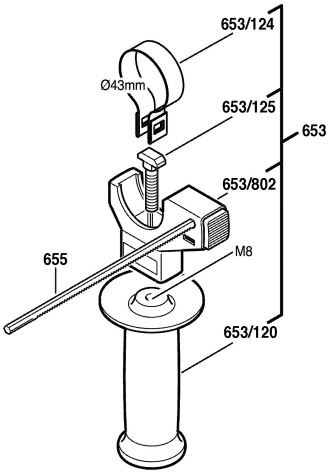

Änderungen vorbehalten
Modifications reserved
Modifications reservees
Salvo modificaciones