0 601 194 739

Stand } ~~99-01~~
Issue } 99-12-21 **Fig./Abb. 1**

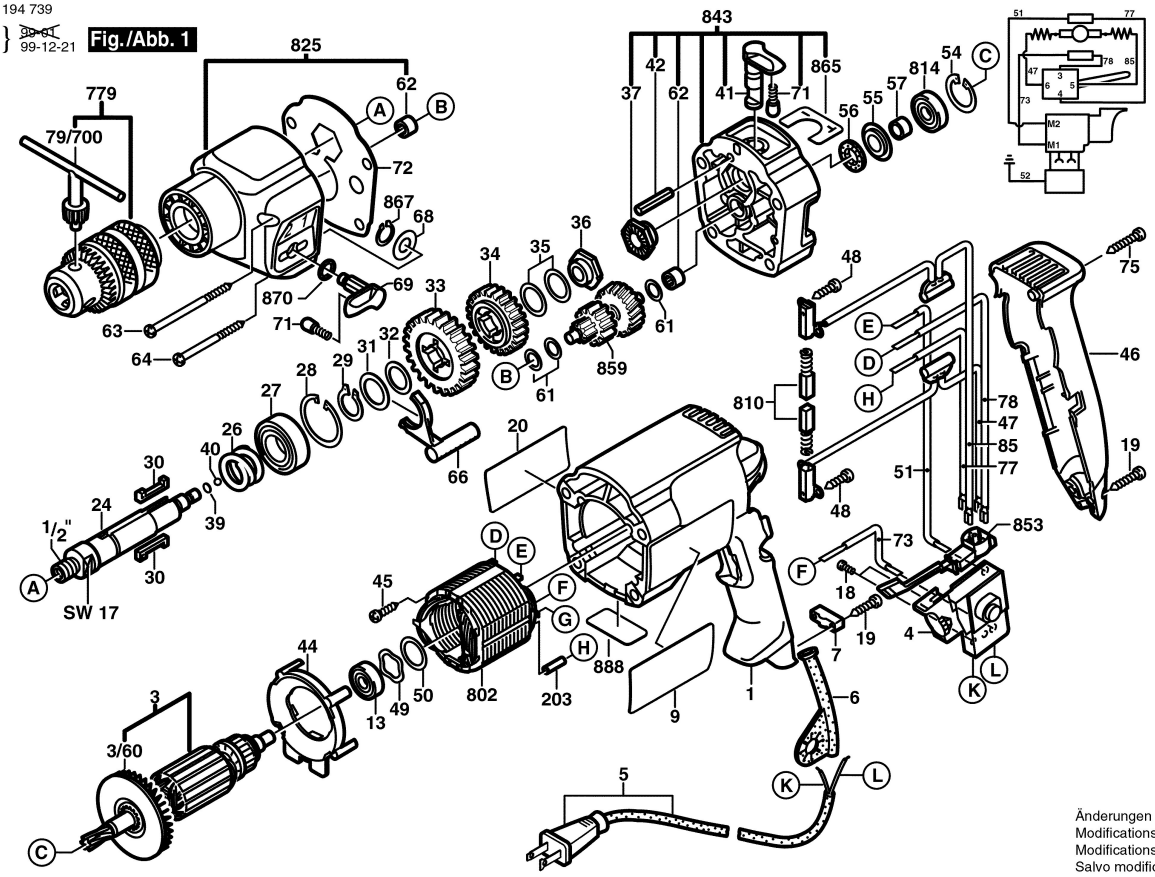


Änderungen vorbehalten
Modifications reserved
Modifications reservees
Salvo modificaciones

0 601 194 739

Stand } ~~99-01~~
Issue } 99-12-21 **Fig./Abb. 2**

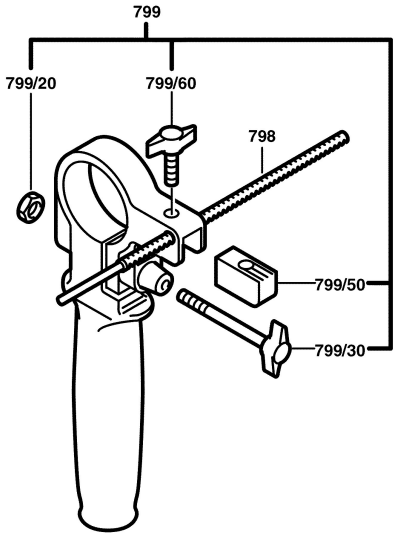


Änderungen vorbehalten
Modifications reserved
Modifications reservees
Salvo modificaciones