0 601 19A 540

Stand } ~~11-08~~
Issue } 03-09-02 **Fig./Abb. 1**

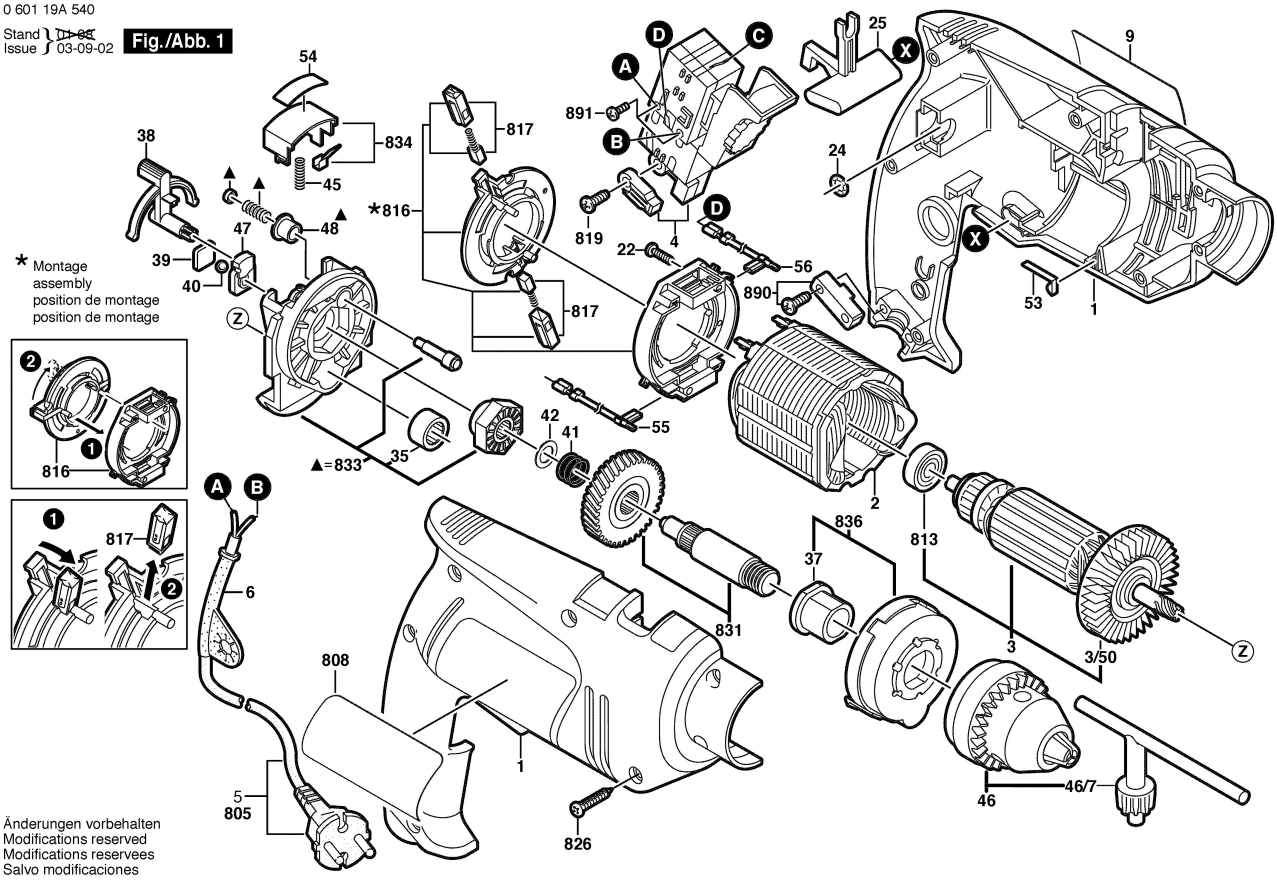

Änderungen vorbehalten
Modifications reserved
Modifications reservees
Salvo modificaciones

0 601 19A 540

Stand } ~~03-08~~
Issue } 05-08-09 **Fig./Abb. 2**

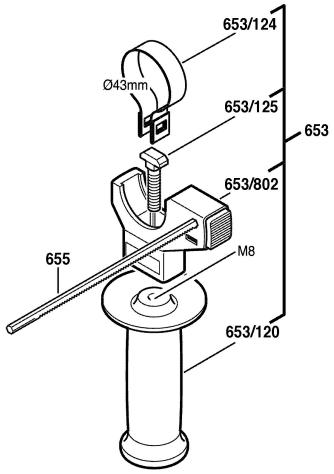

Änderungen vorbehalten
Modifications reserved
Modifications reservees
Salvo modificaciones