0 601 210 003

Stand } ~~07-09~~
Issue } 10-01-20

Fig. /Abb. 1

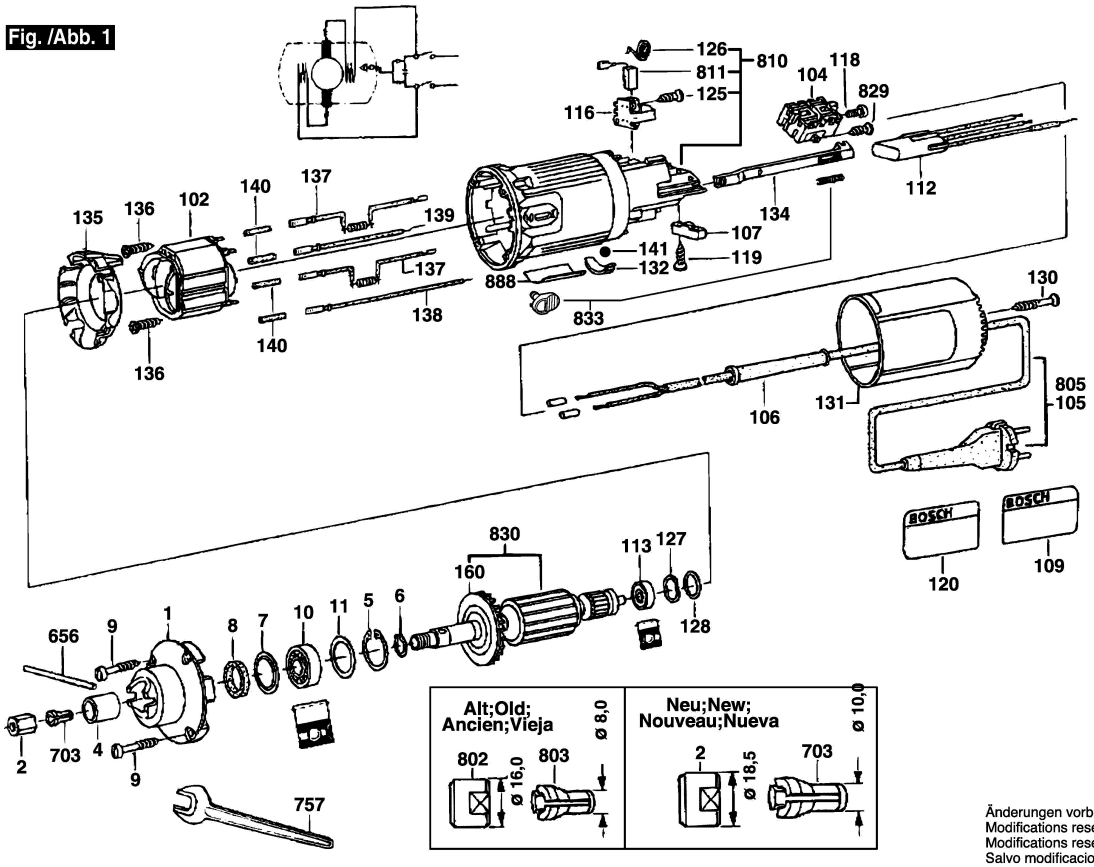

Änderungen vorbehalten
Modifications reserved
Modifications reservees
Salvo modificaciones