0 601 215 738
Stand } ~~07-09-05~~
Issue } 07-09-18

Fig./Abb. 1

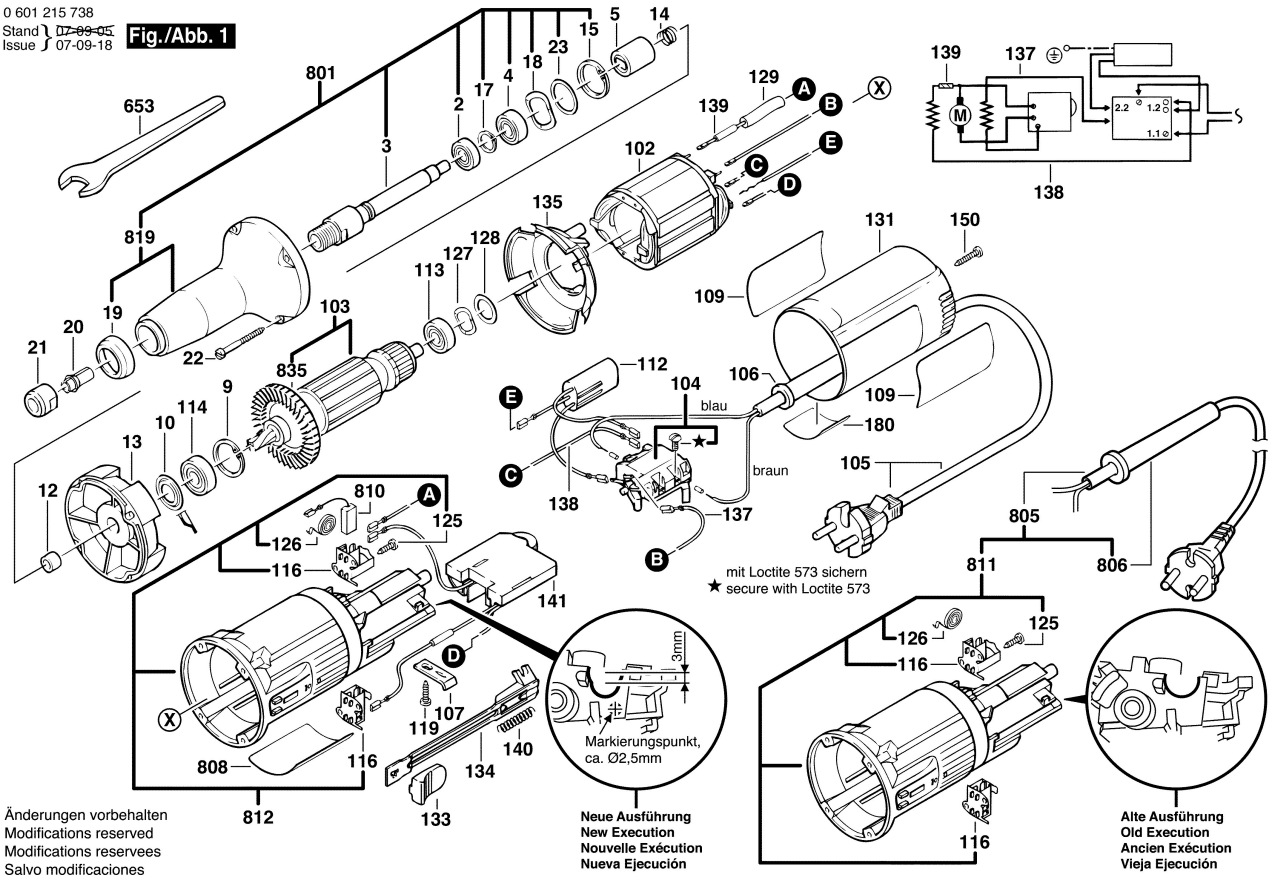

Änderungen vorbehalten
Modifications reserved
Modifications reservees
Salvo modificaciones

Neue Ausführung
New Execution
Nouvelle Exécution
Nueva Ejecución

Alte Ausführung
Old Execution
Ancien Exécution
Vieja Ejecución