0 601 274 004

Stand / Issue ~~04-10~~ 09-11-04

Fig./Abb. 1

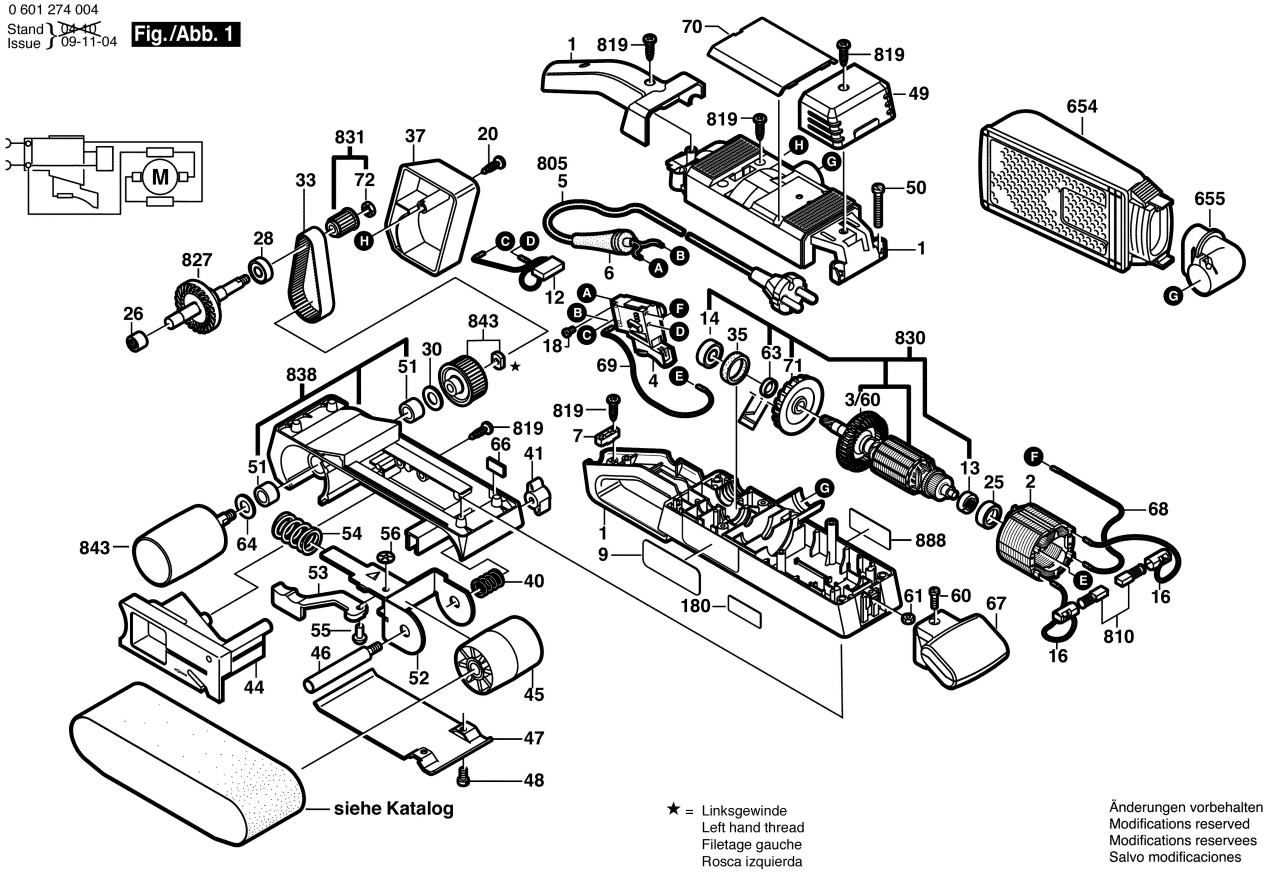

★ = Linksgewinde
Left hand thread
Filetage gauche
Rosca izquierda

Änderungen vorbehalten
Modifications reserved
Modifications reservees
Salvo modificaciones