0 601 275 739
Issue / Stand } 05-11-30

Fig./Abb. 1

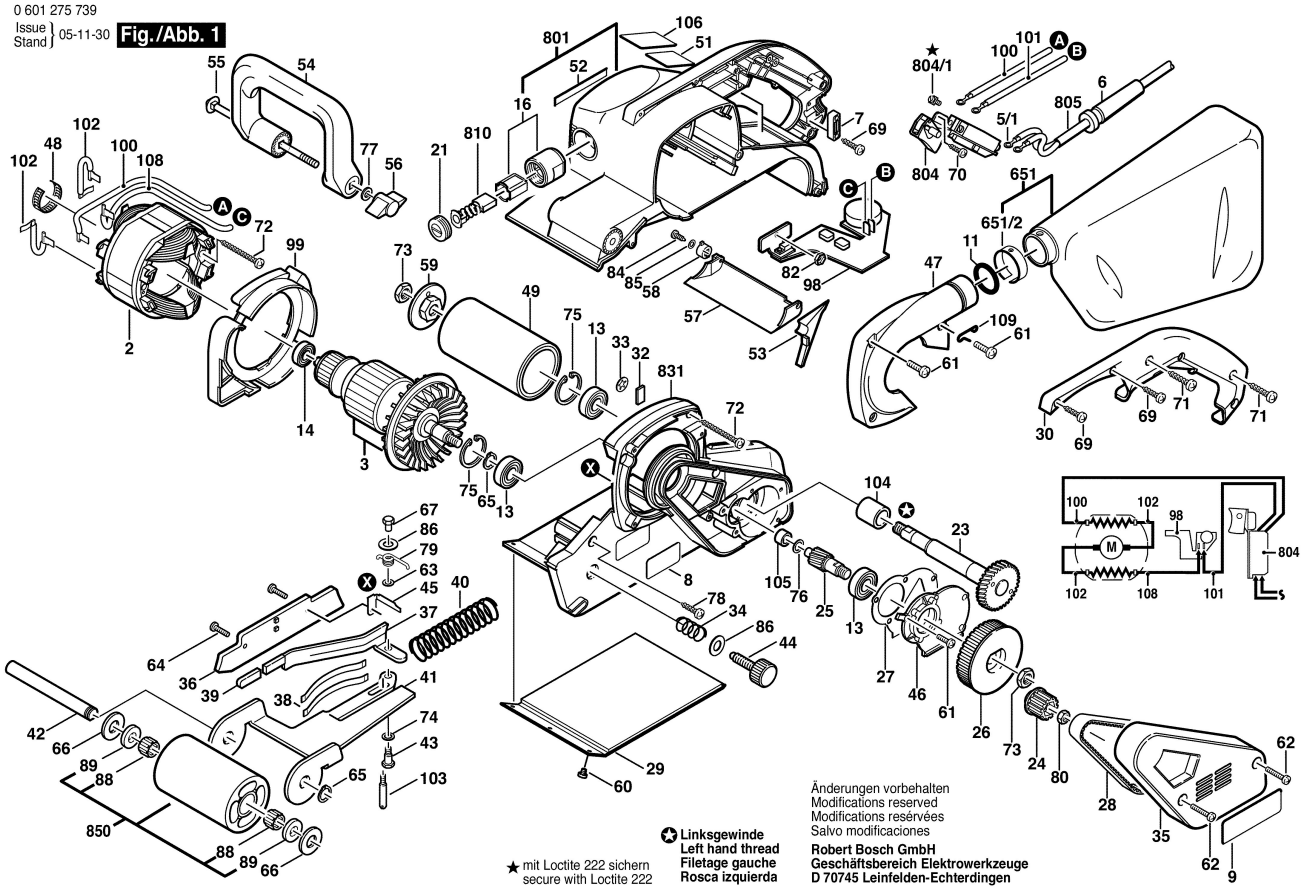

★ mit Loctite 222 sichern
secure with Loctite 222

✪ Linksgewinde
Left hand thread
Filetage gauche
Rosca izquierda

Änderungen vorbehalten
Modifications reserved
Modifications reservées
Salvo modificaciones

Robert Bosch GmbH
Geschäftsbereich Elektrowerkzeuge
D 70745 Leinfelden-Echterdingen