0 601 276 787
Issue } 07-07-26
Stand }

Fig./Abb. 1

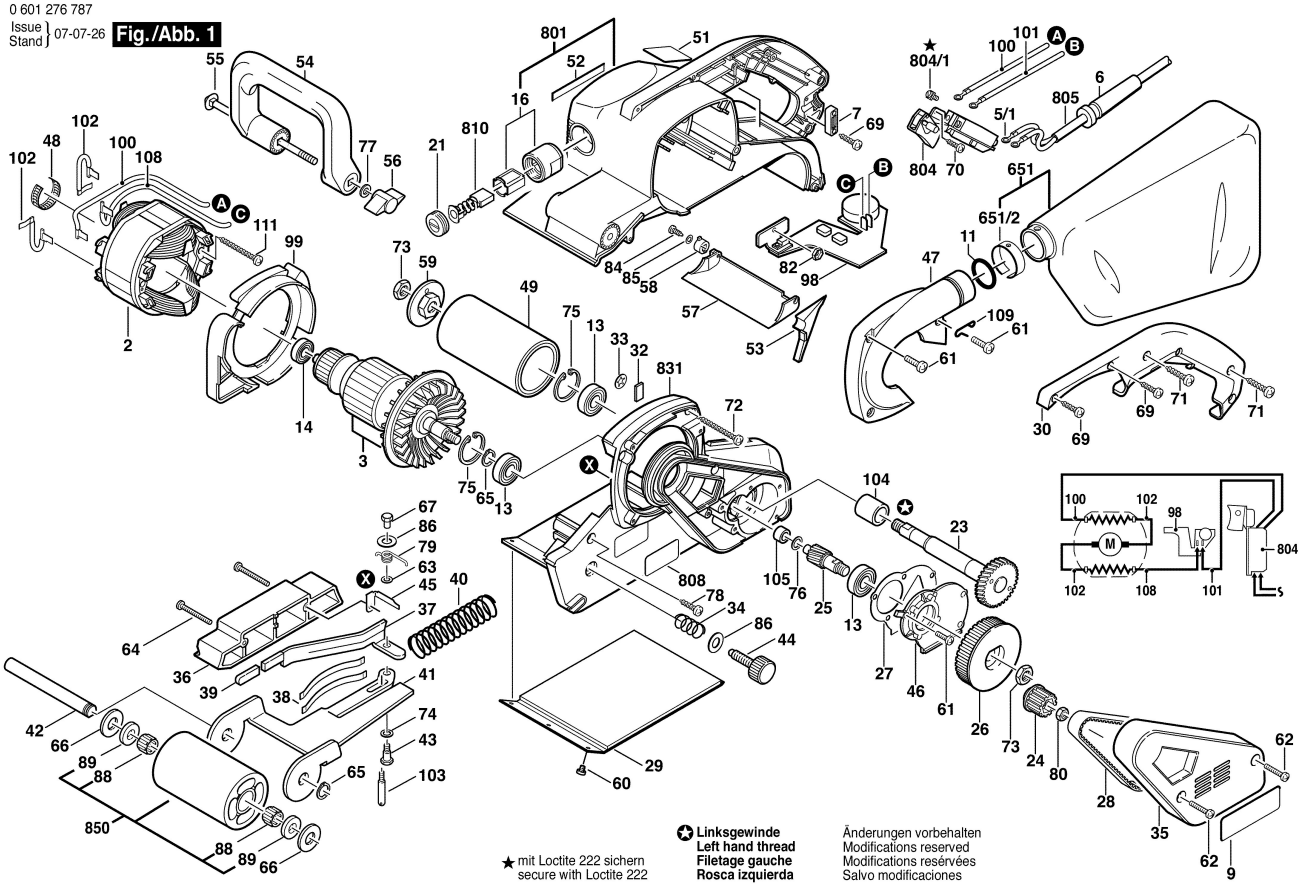

★ mit Loctite 222 sichern
secure with Loctite 222

✪ **Linksgewinde**
Left hand thread
Filetage gauche
Rosca izquierda

Änderungen vorbehalten
Modifications reserved
Modifications reservées
Salvo modificaciones