0 601 276 961
Issue Stand } 08-03-18

Fig./Abb. 1

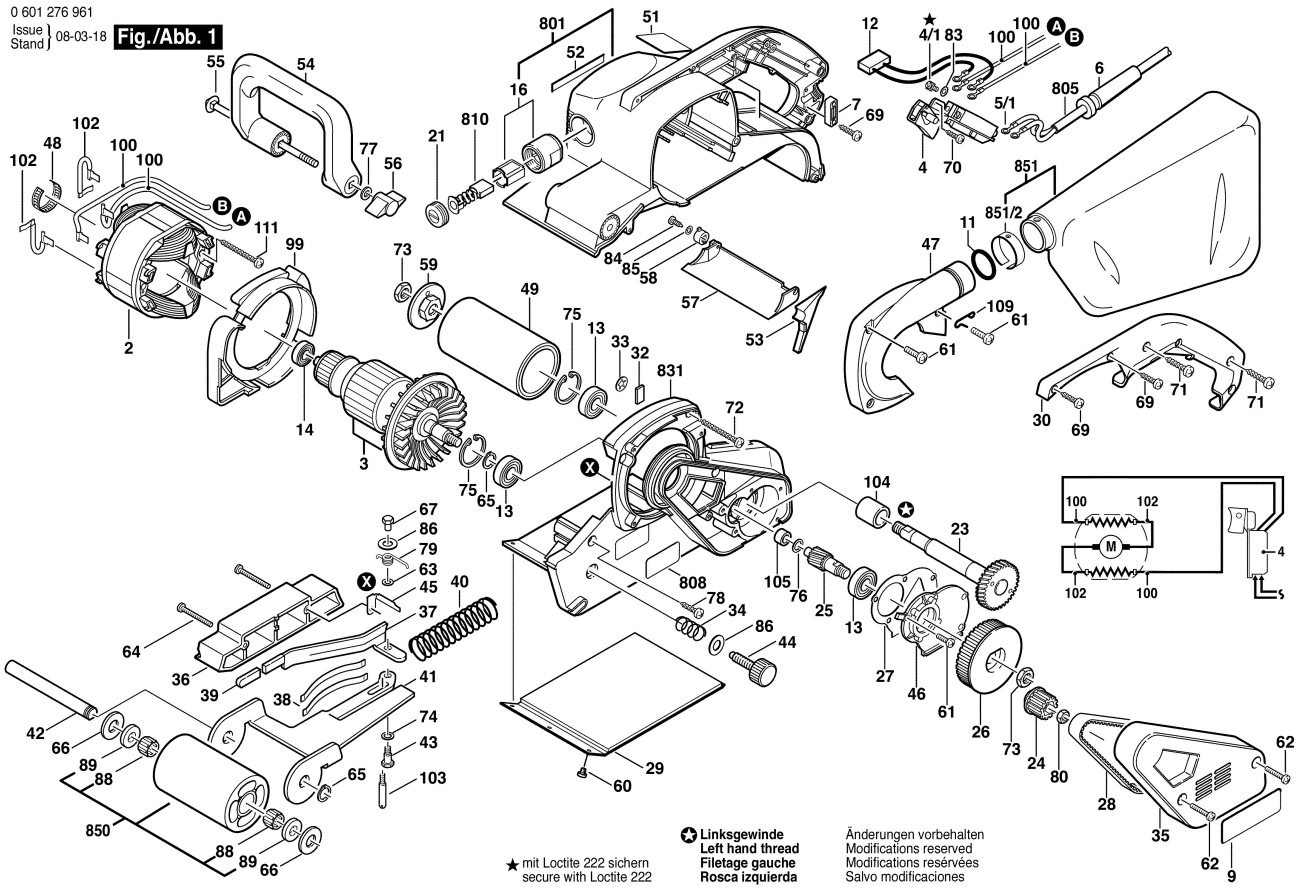

★ mit Loctite 222 sichern
secure with Loctite 222

✪ **Linksgewinde**
Left hand thread
Filetage gauche
Rosca izquierda

Änderungen vorbehalten
Modifications reserved
Modifications resérvées
Salvo modificaciones