0 601 276 963
Issue Stand } 07-07-26

Fig./Abb. 1

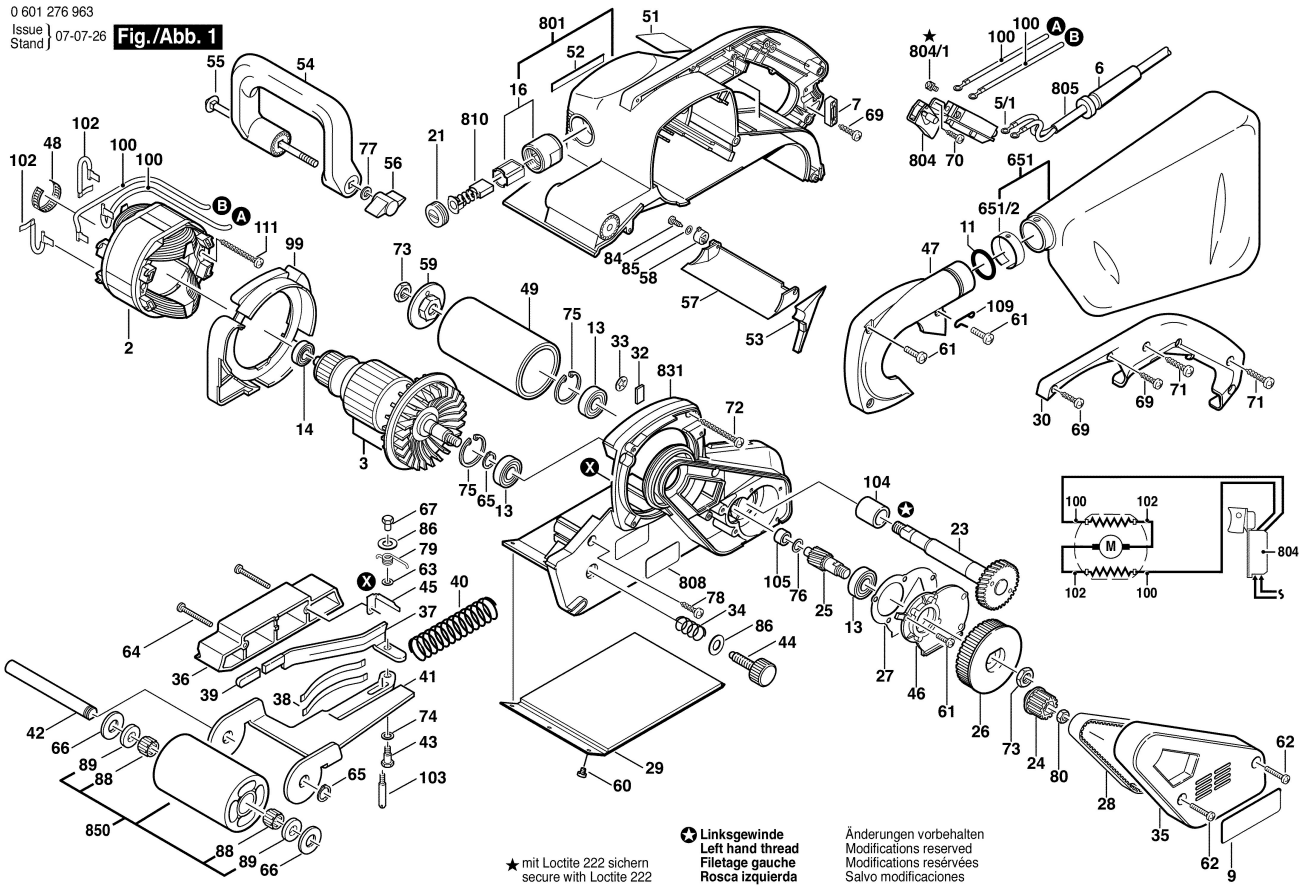

★ mit Loctite 222 sichern
secure with Loctite 222

✪ **Linksgewinde**
Left hand thread
Filetage gauche
Rosca izquierda

Änderungen vorbehalten
Modifications reserved
Modifications resérvées
Salvo modificaciones