0 601 344 703
Stand } ~~96-12~~
Issue } 02-11-13

Fig./Abb. 1

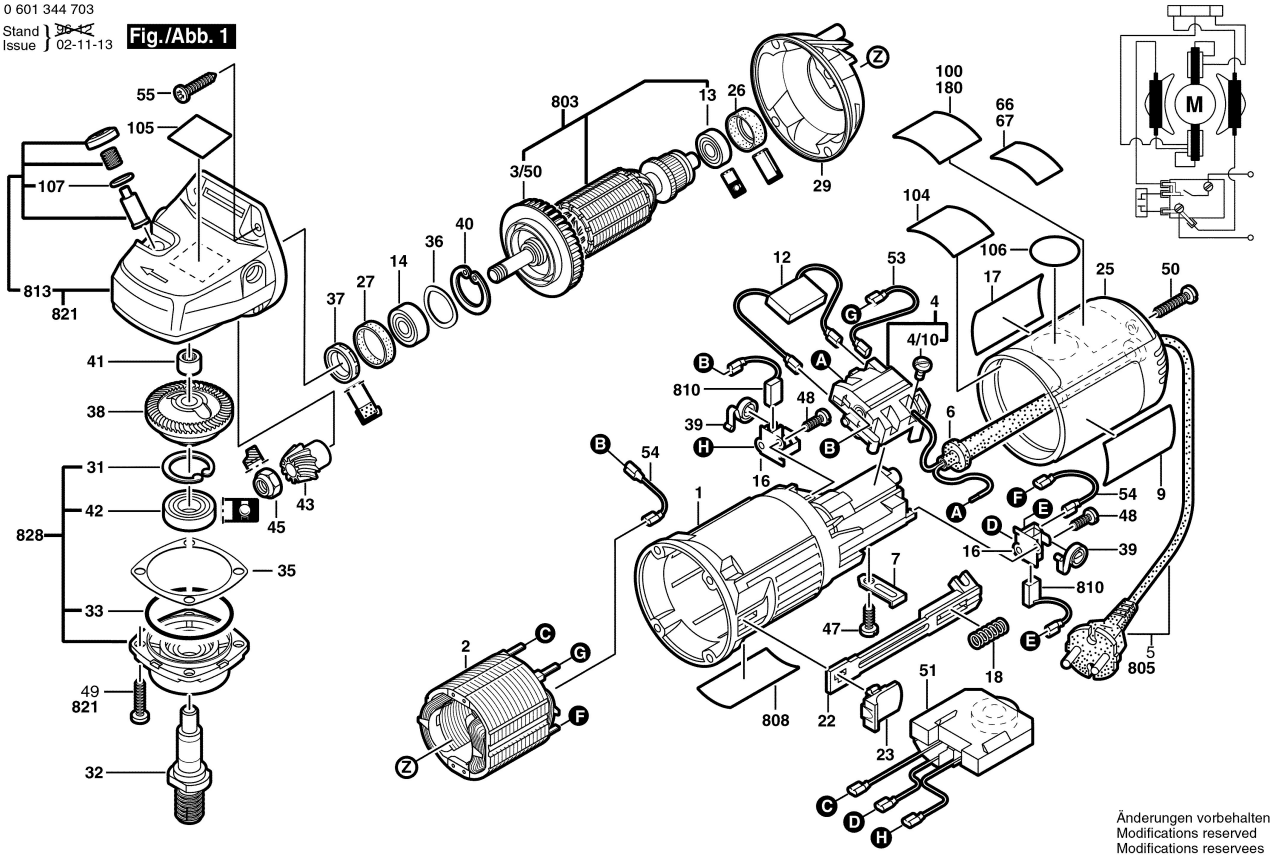

Änderungen vorbehalten
Modifications reserved
Modifications reservees
Salvo modificaciones

0 601 344 703
Stand } ~~96-12~~
Issue } 02-11-13

Fig./Abb. 2

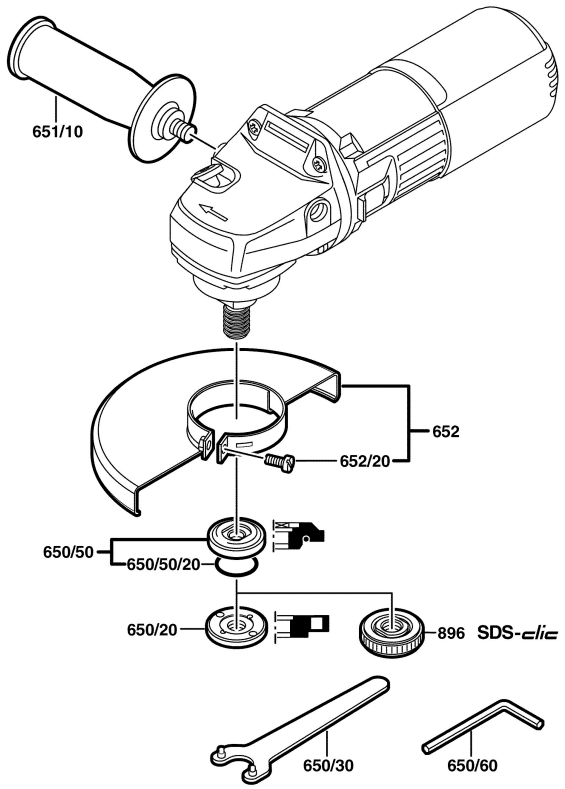

Änderungen vorbehalten
Modifications reserved
Modifications reservees
Salvo modificaciones