0 601 348 103 / 170
Stand } ~~36-42~~
Issue } 00-02-19

Fig./Abb. 1

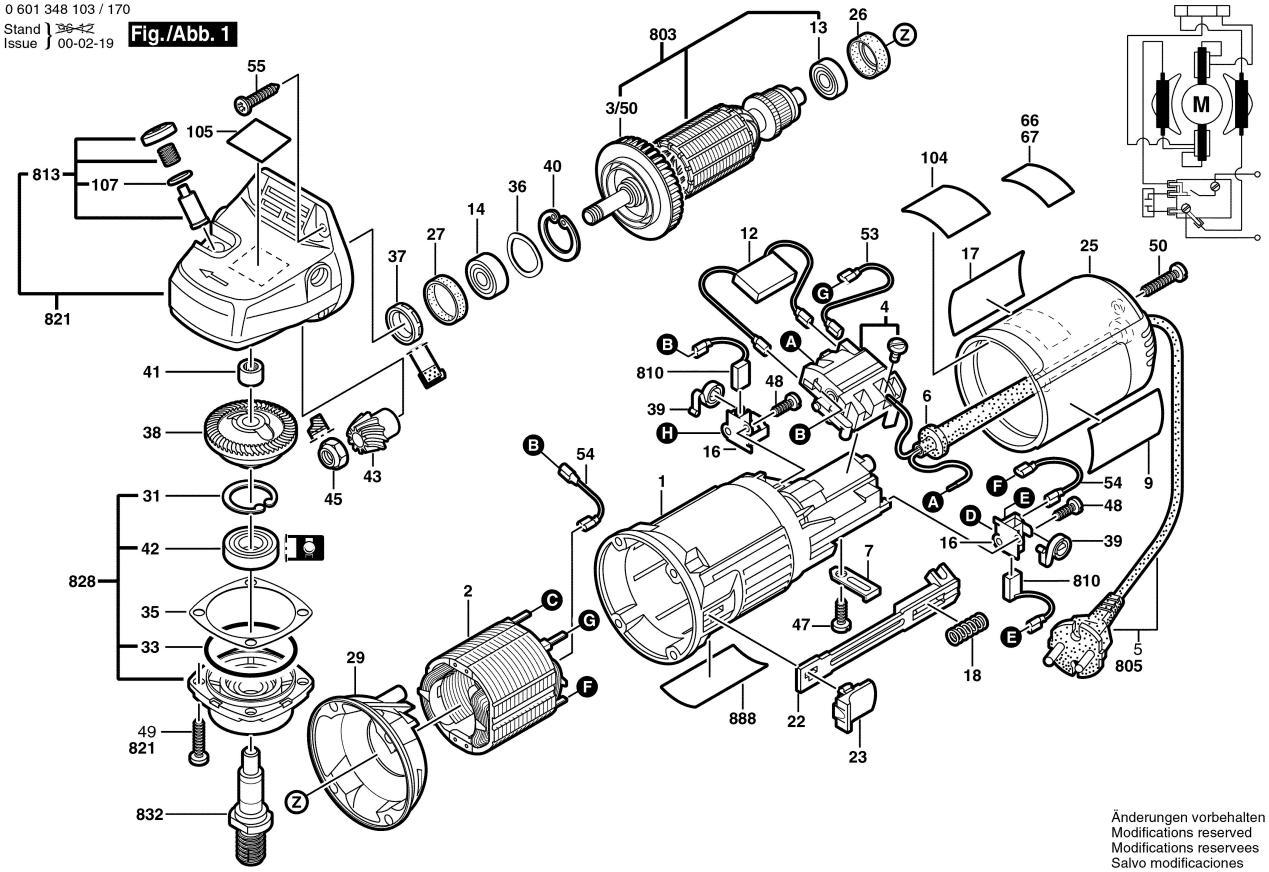

Änderungen vorbehalten
Modifications reserved
Modifications reservees
Salvo modificaciones

0 601 348 103 / 170
Stand } ~~36-42~~
Issue } 00-02-19

Fig./Abb. 2

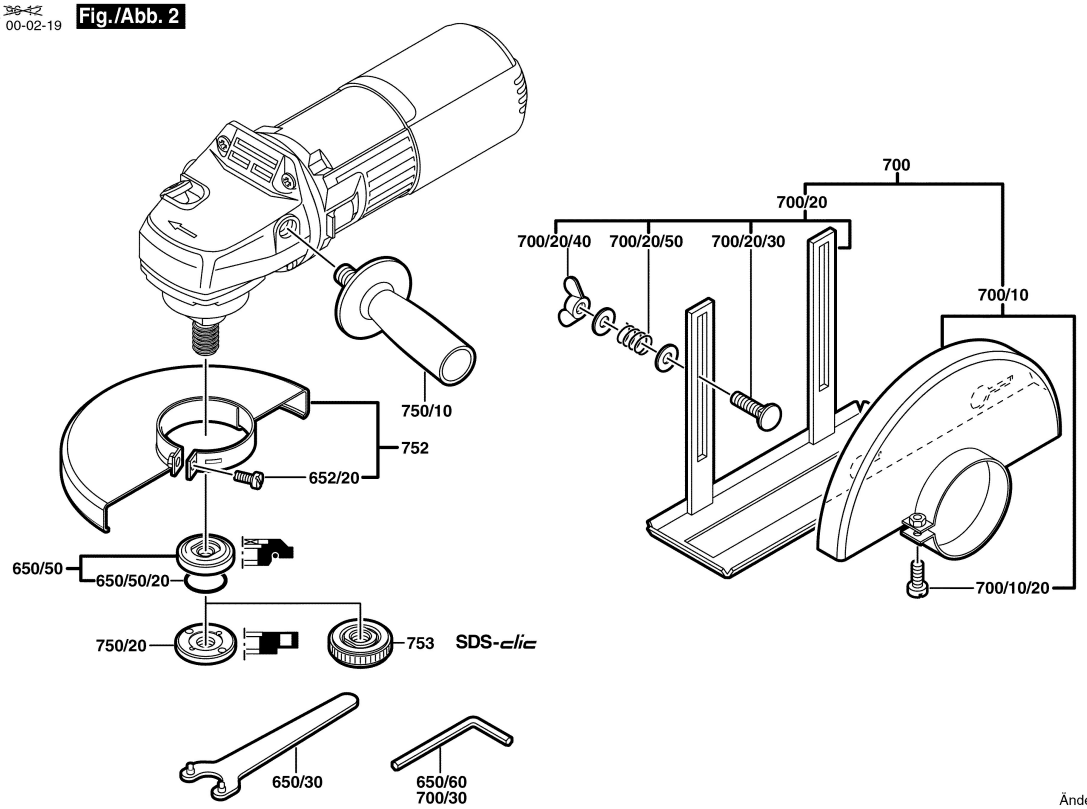

Änderungen vorbehalten
Modifications reserved
Modifications reservees
Salvo modificaciones