0 601 352 161
Stand ~~99-06~~
Issue 02-04-25

Fig./Abb. 1

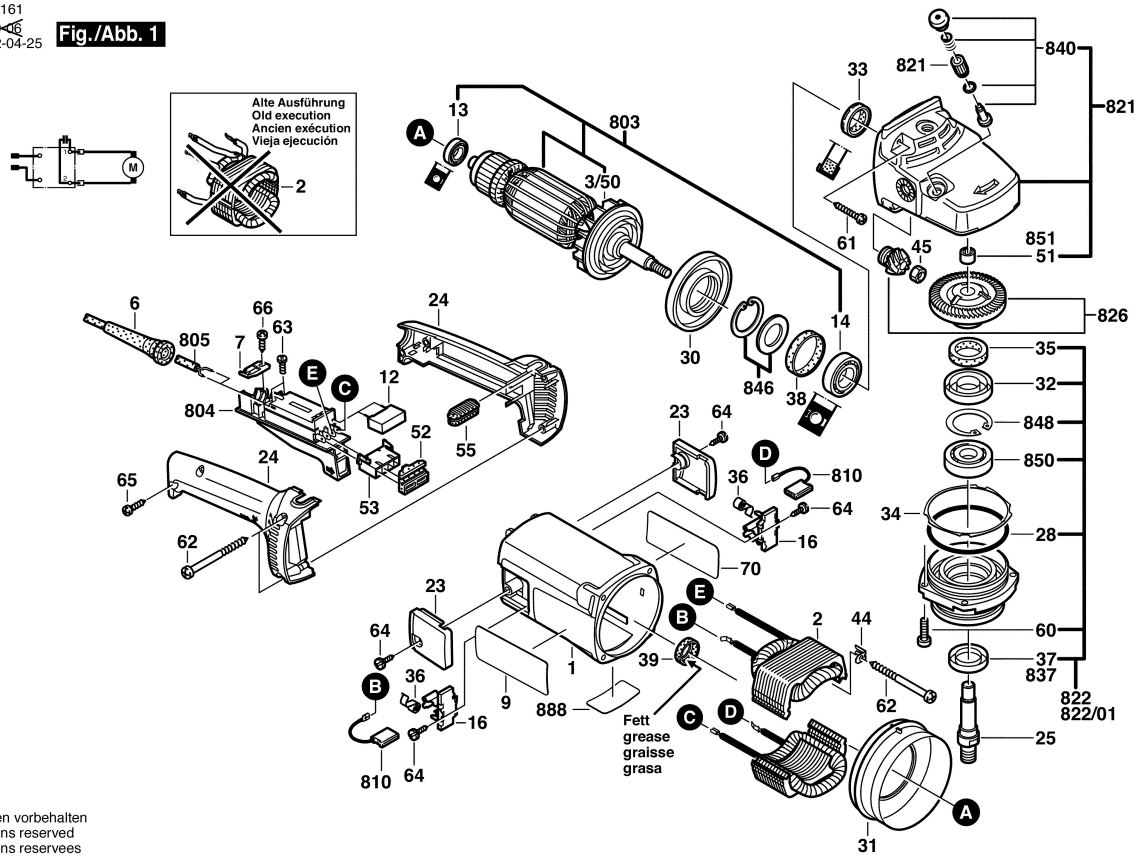

Änderungen vorbehalten
Modifications reserved
Modifications reservees
Salvo modificaciones

0 601 352 161
Stand ~~97-05~~
Issue 99-06-29

Fig./Abb. 2

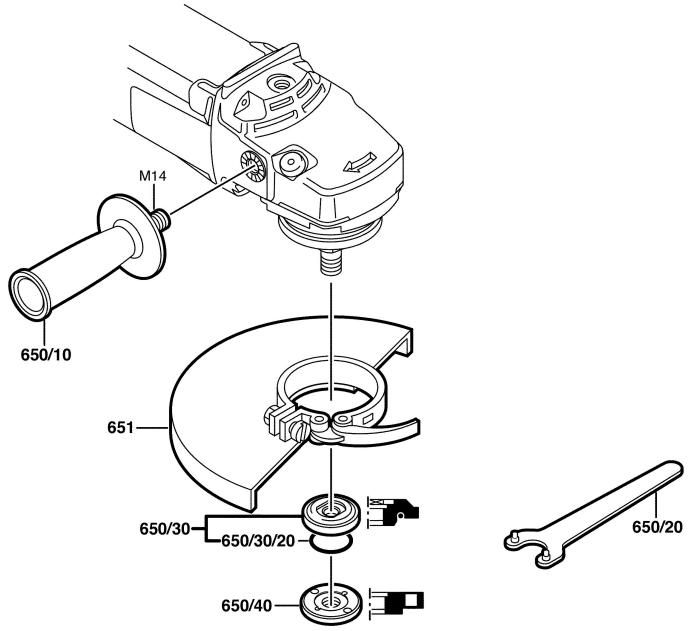

Änderungen vorbehalten
Modifications reserved
Modifications reservees
Salvo modificaciones