0 601 353 003
Stand / Issue 02-04 / 14-10-29

Fig. /Abb. 1

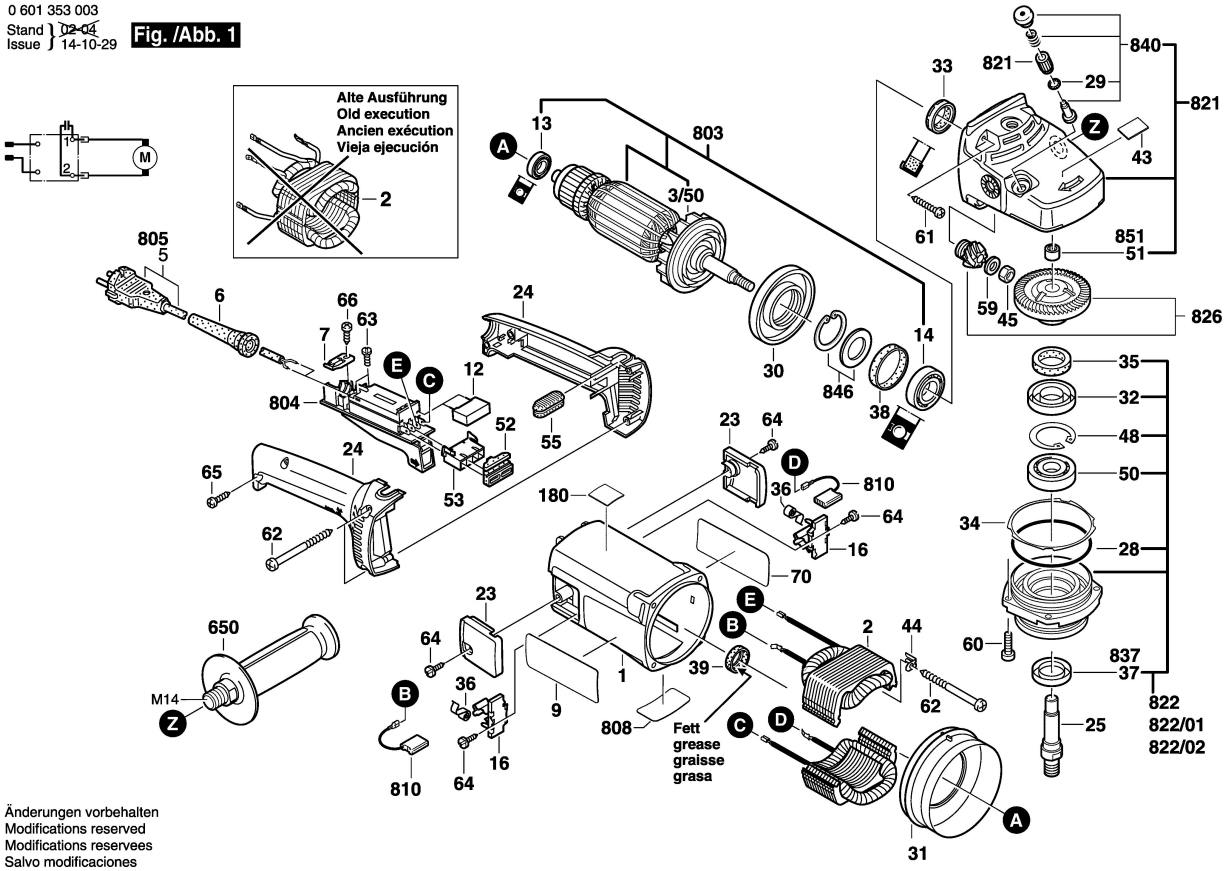

Änderungen vorbehalten
Modifications reserved
Modifications reservees
Salvo modificaciones