0 601 353 186
Stand ~~01-04-06~~
Issue 01-04-26

Fig./Abb. 1

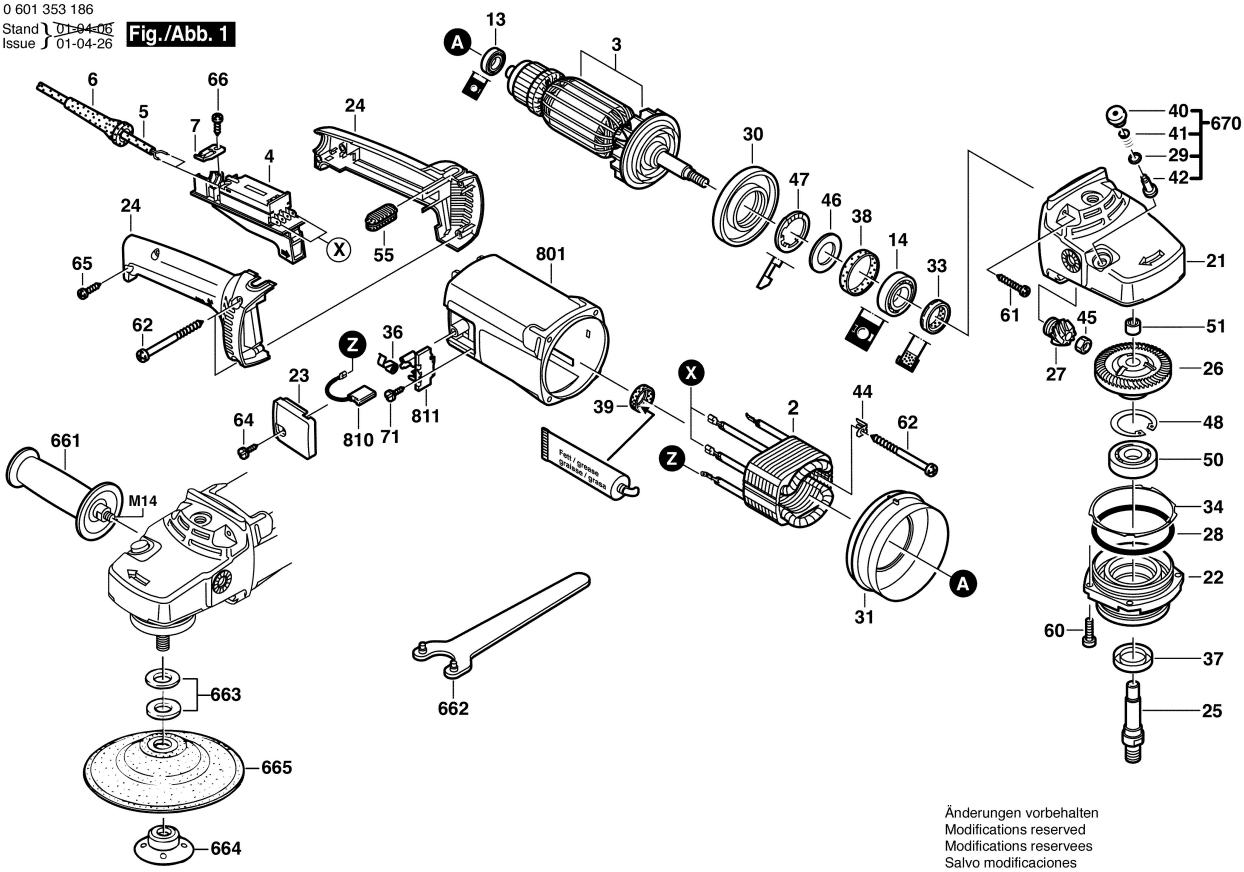

Änderungen vorbehalten
Modifications reserved
Modifications reservees
Salvo modificaciones