0 601 36A 006

Stand ~~04-12~~
Issue 08-04-07

Fig./Abb. 1

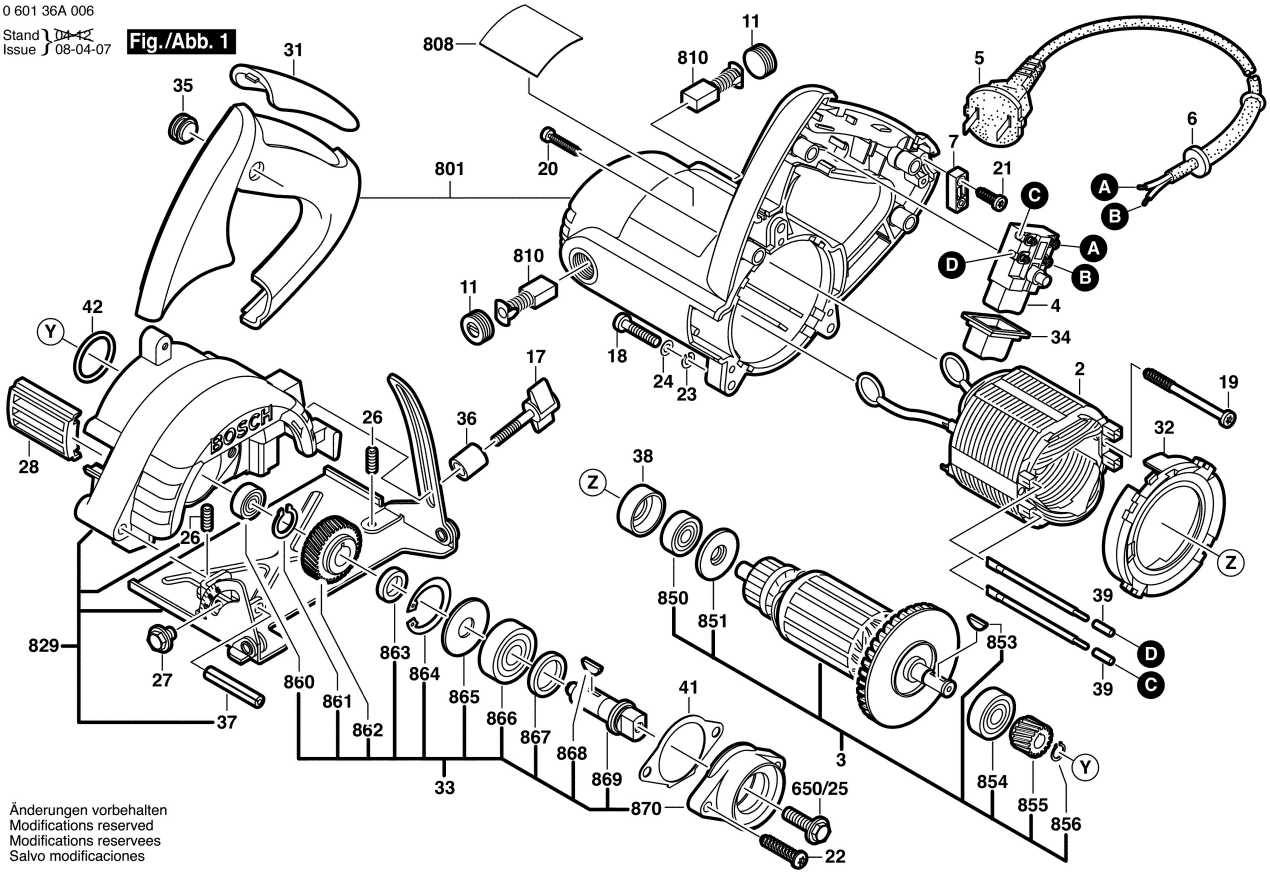

Änderungen vorbehalten
Modifications reserved
Modifications reservees
Salvo modificaciones

0 601 36A 006

Stand ~~03-08~~
Issue 04-11-22

Fig./Abb. 2

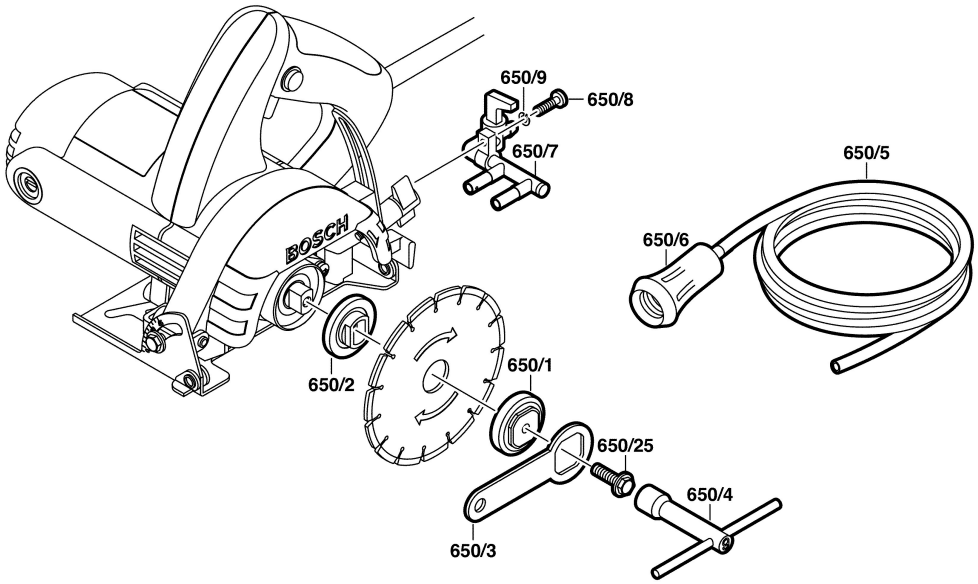

Änderungen vorbehalten
Modifications reserved
Modifications reservees
Salvo modificaciones