0 601 370 703
Issue / Stand 03-01-21

Fig./Abb. 1

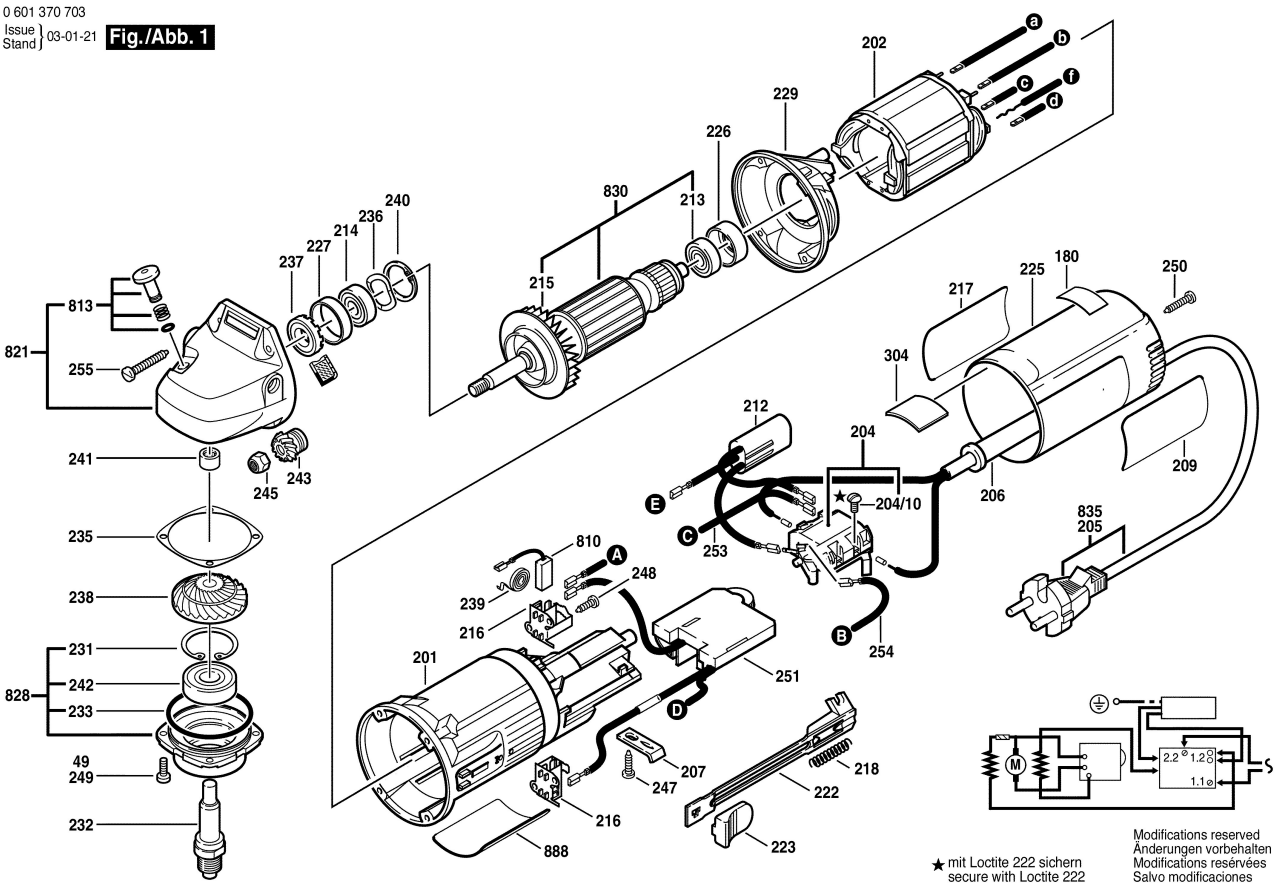

★ mit Loctite 222 sichern
secure with Loctite 222

Modifications reserved
Änderungen vorbehalten
Modifications resérvées
Salvo modificaciones

0 601 370 703
Issue / Stand 03-01-21

Fig./Abb. 2

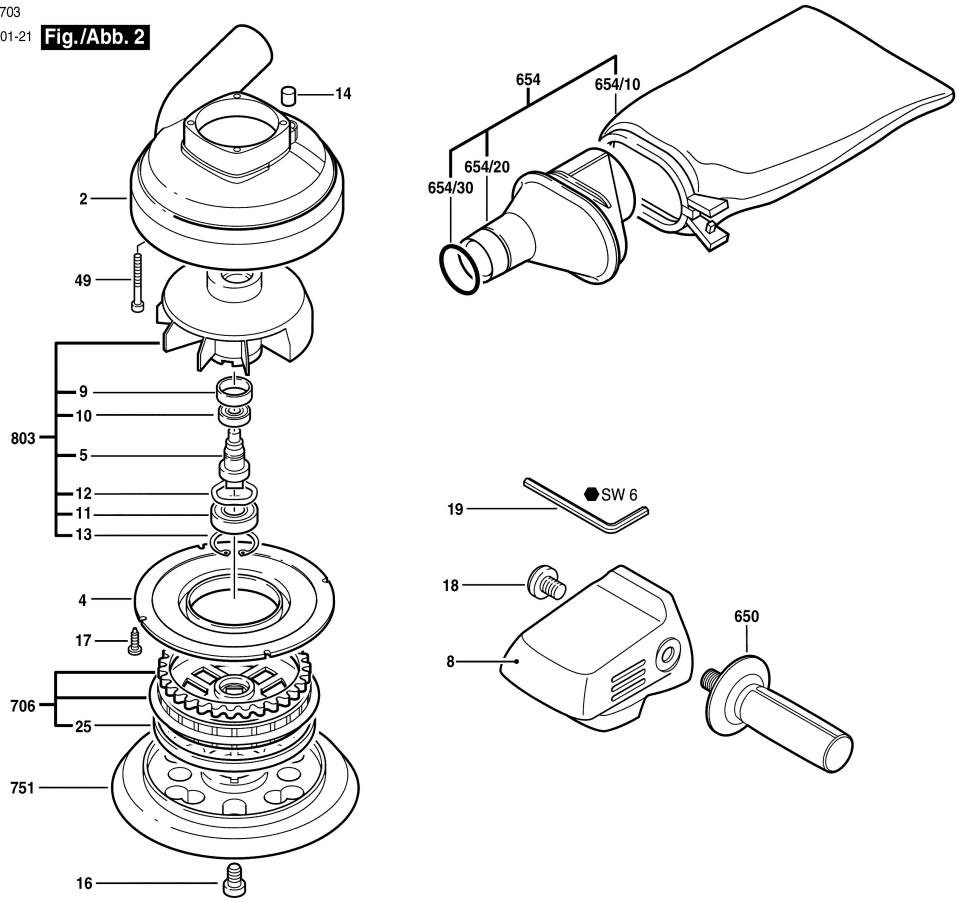

Modifications reserved
Änderungen vorbehalten
Modifications resérvées
Salvo modificaciones