0 601 372 003
Stand ~~11-07~~
Issue 13-08-28

**Fig. /Abb. 1**

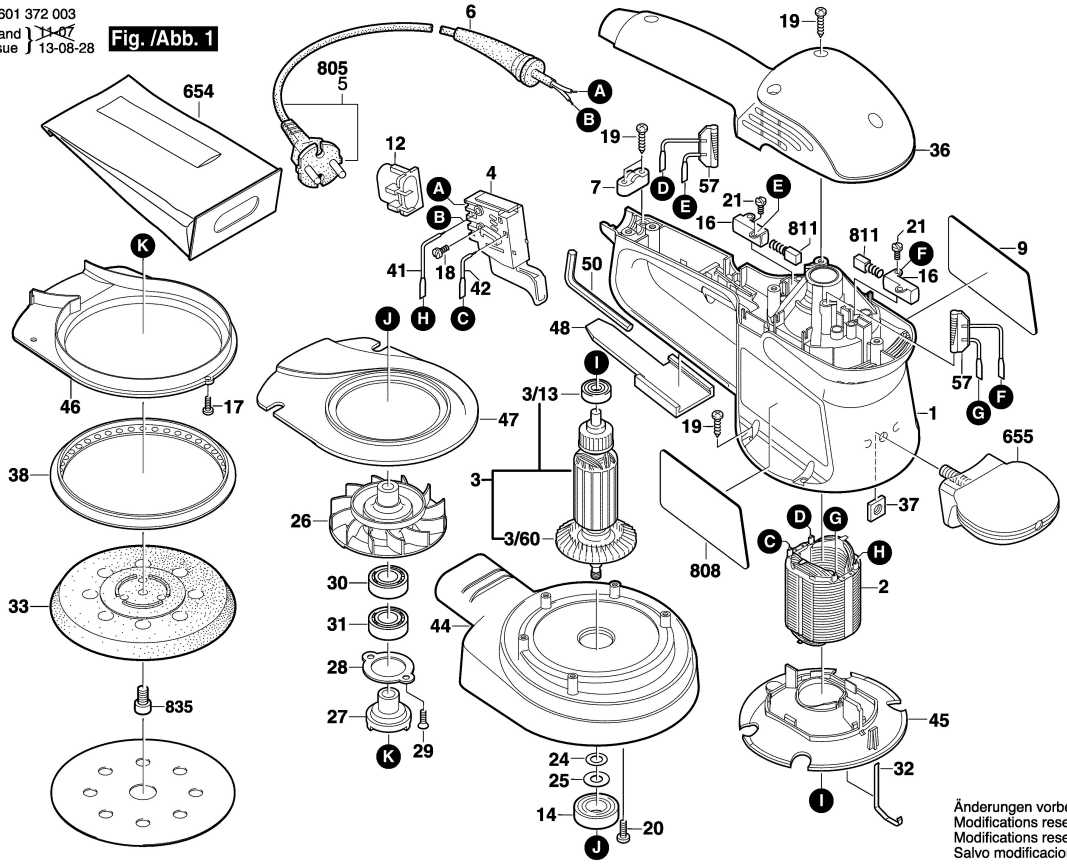


Änderungen vorbehalten
Modifications reserved
Modifications reservees
Salvo modificaciones