0 601 380 061

Stand } ~~00-08~~
Issue } 13-12-02

Fig./Abb. 1

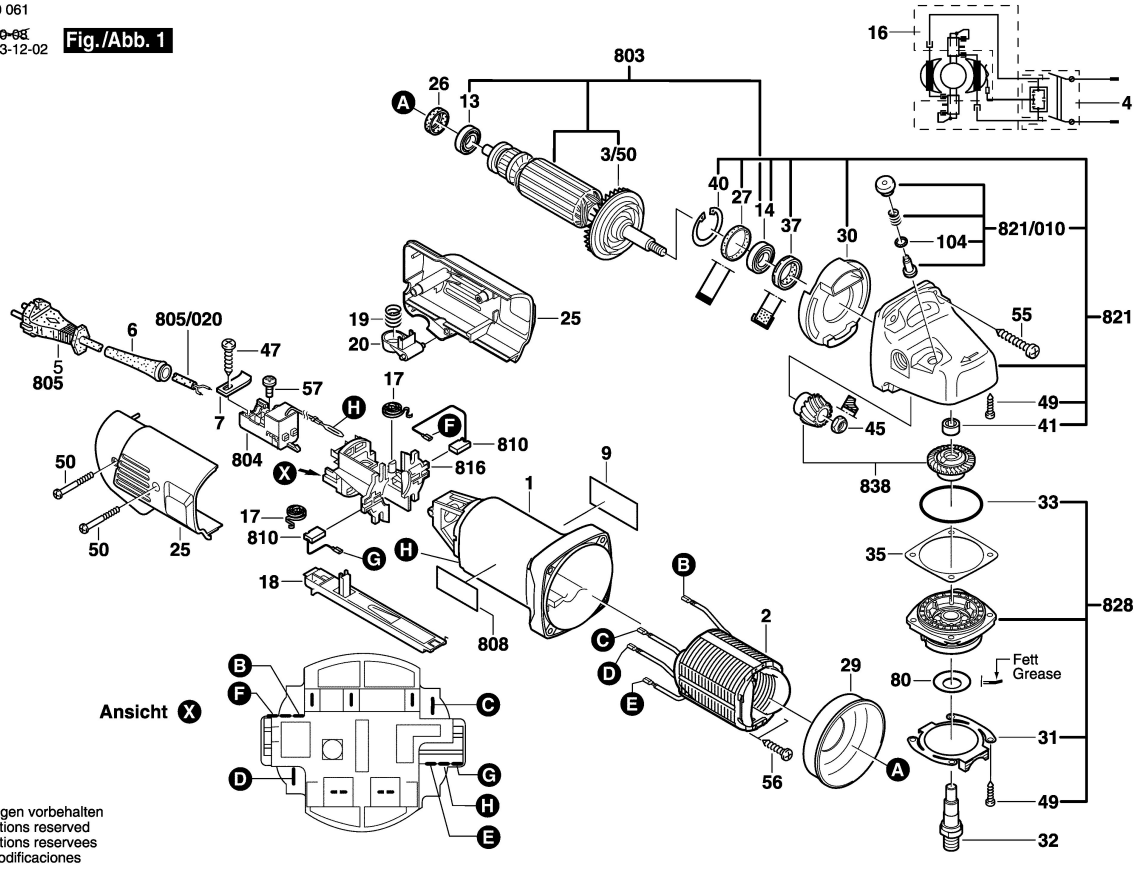

Änderungen vorbehalten
Modifications reserved
Modifications reservees
Salvo modificaciones

0 601 380 061

Stand } ~~95-03~~
Issue } 00-08-02

Fig./Abb. 2

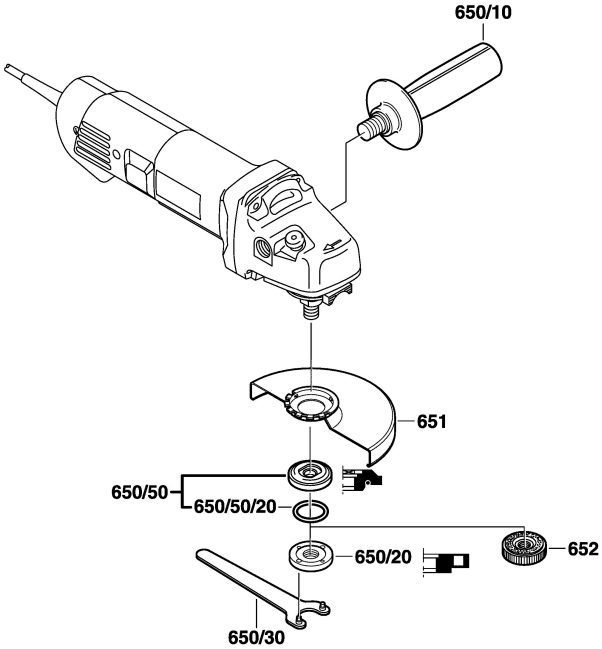

Änderungen vorbehalten
Modifications reserved
Modifications reservees
Salvo modificaciones