Typ 0 601 382 7. . = GWS 10-125 C

Stand ~~96-07~~
Issue 13-12-02 9. .

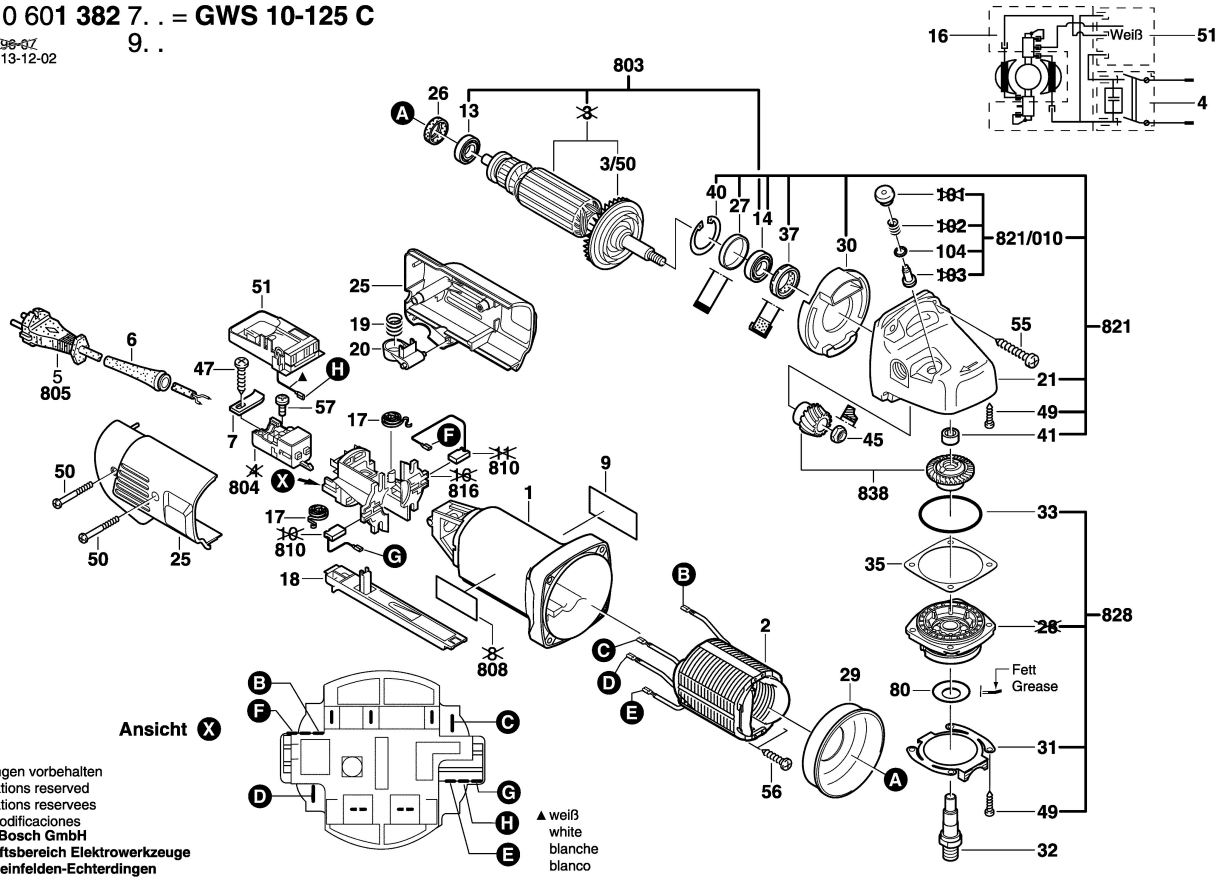

Änderungen vorbehalten
Modifications reserved
Modifications reservees
Salvo modificaciones
Robert Bosch GmbH
Geschäftsbereich Elektrowerkzeuge
70745 Leinfelden-Echterdingen

Typ 0 601 382 7. . = GWS 10-125 C

Stand ~~95-04~~
Issue 96-07-26 9. .

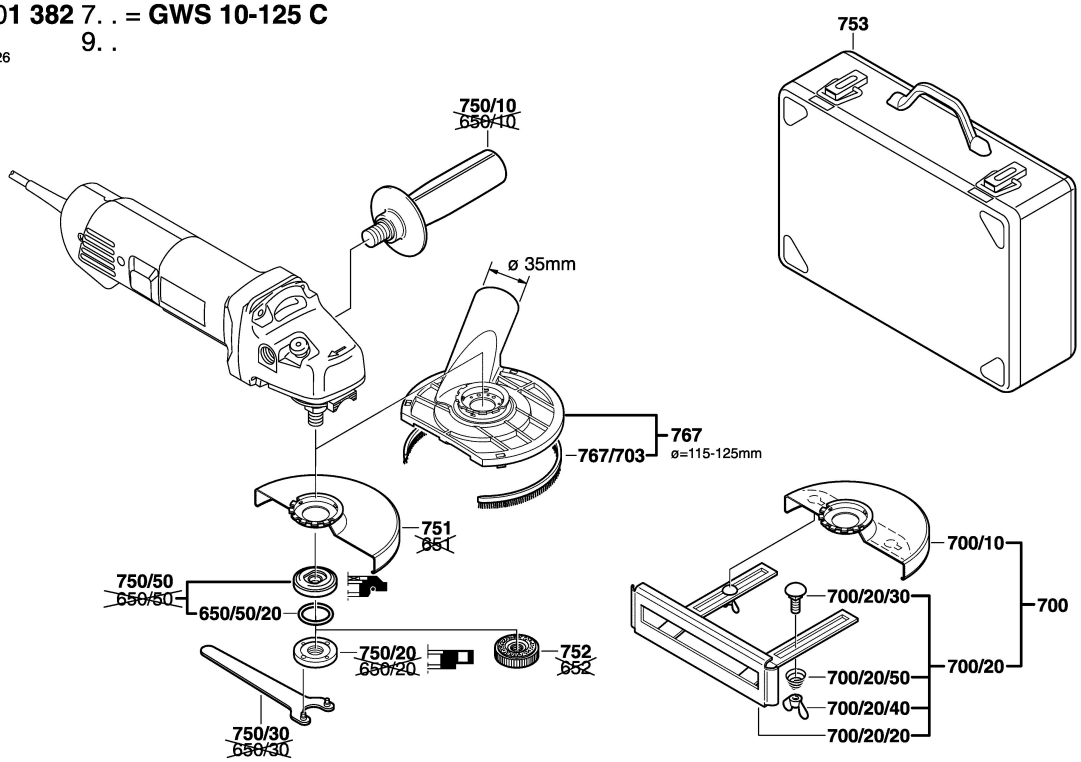

Änderungen vorbehalten
Modifications reserved
Modifications reservees
Salvo modificaciones
Robert Bosch GmbH
Geschäftsbereich Elektrowerkzeuge
70745 Leinfelden-Echterdingen