0 601 384 703 / 903

Stand / Issue ~~00-08~~ 13-12-02 **Fig. /Abb. 1**

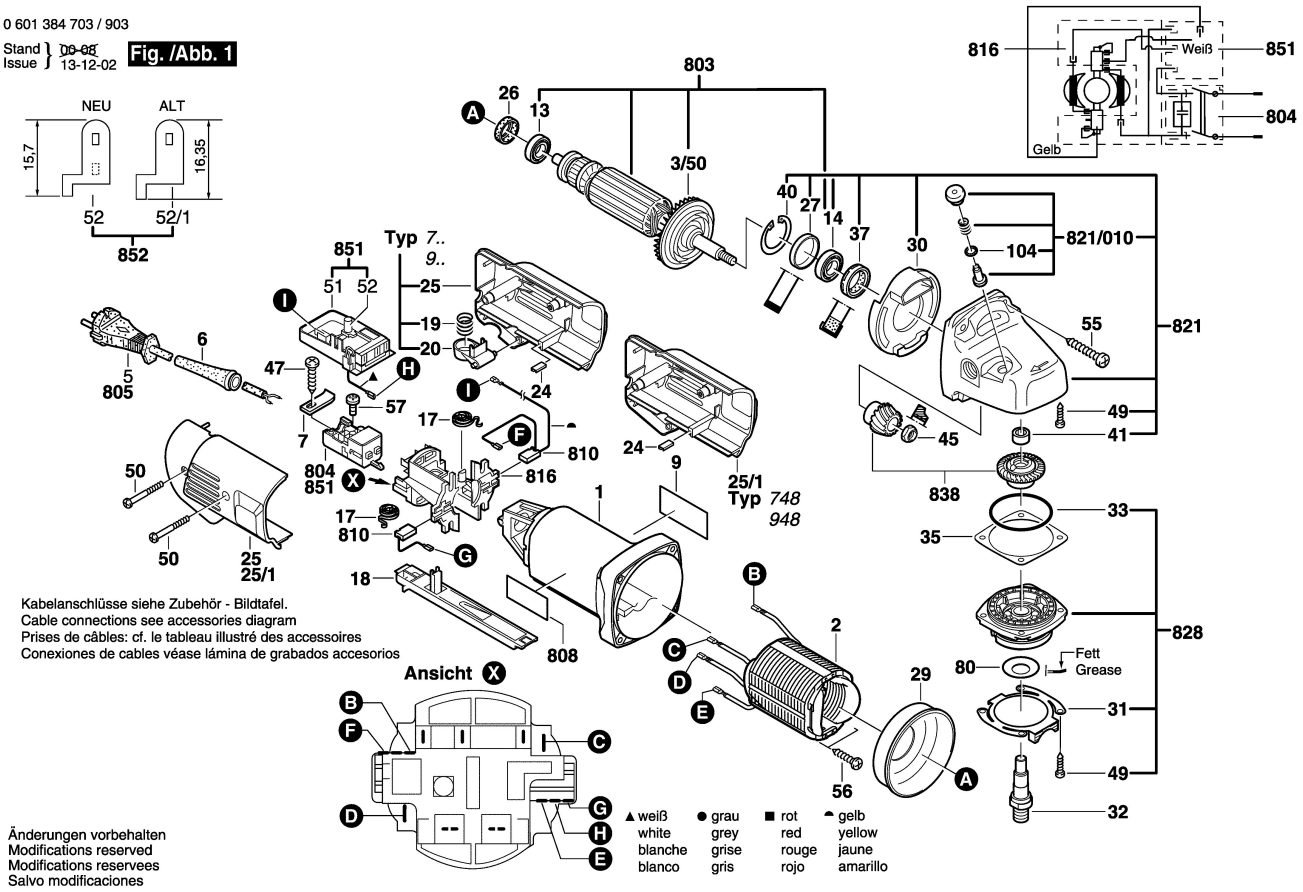

Änderungen vorbehalten
Modifications reserved
Modifications reservees
Salvo modificaciones

0 601 384 703 / 903

Stand / Issue ~~96-07~~ 00-08-24 **Fig./Abb. 2**

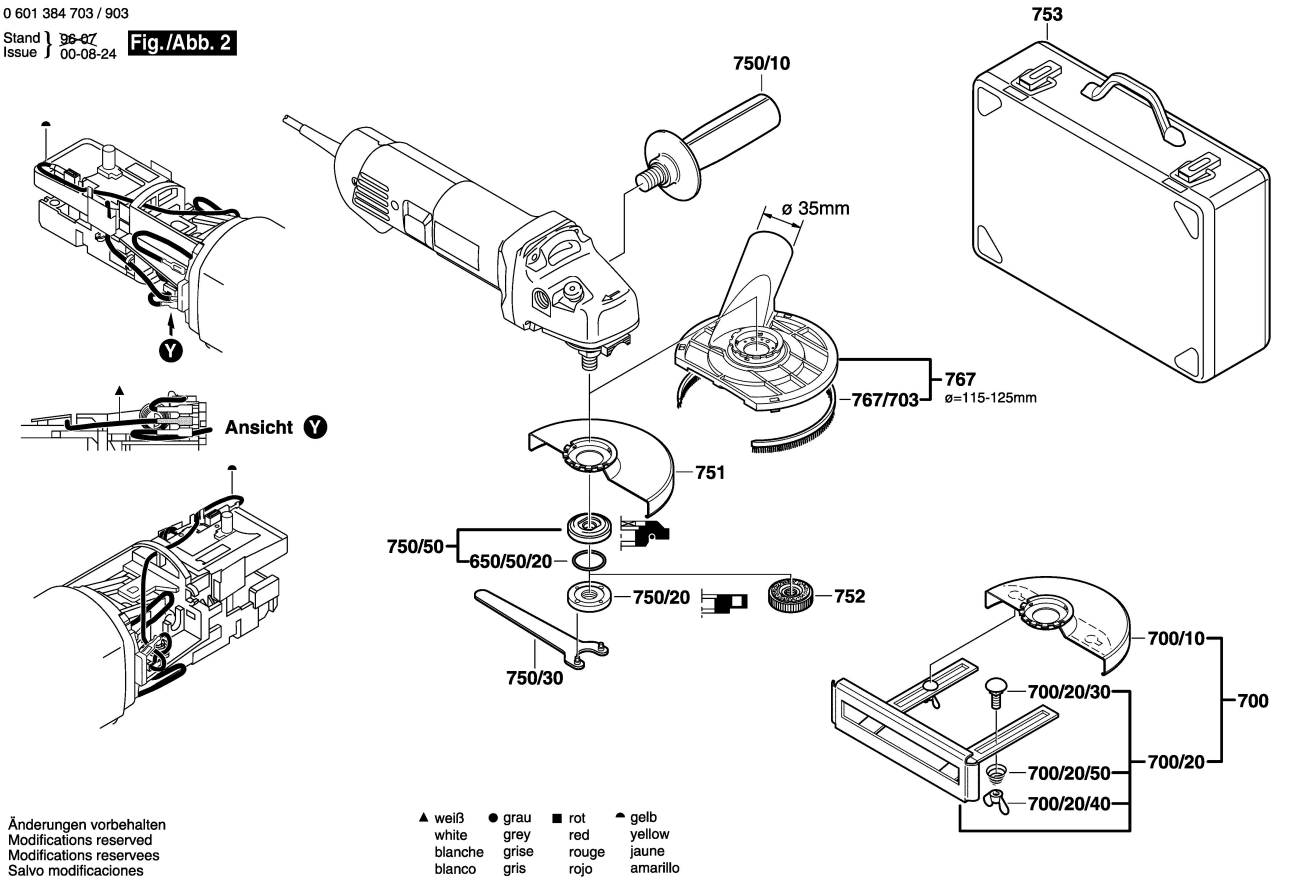

Änderungen vorbehalten
Modifications reserved
Modifications reservees
Salvo modificaciones