0 601 434 103
Issue / Stand 10-09-29

Fig./Abb. 1

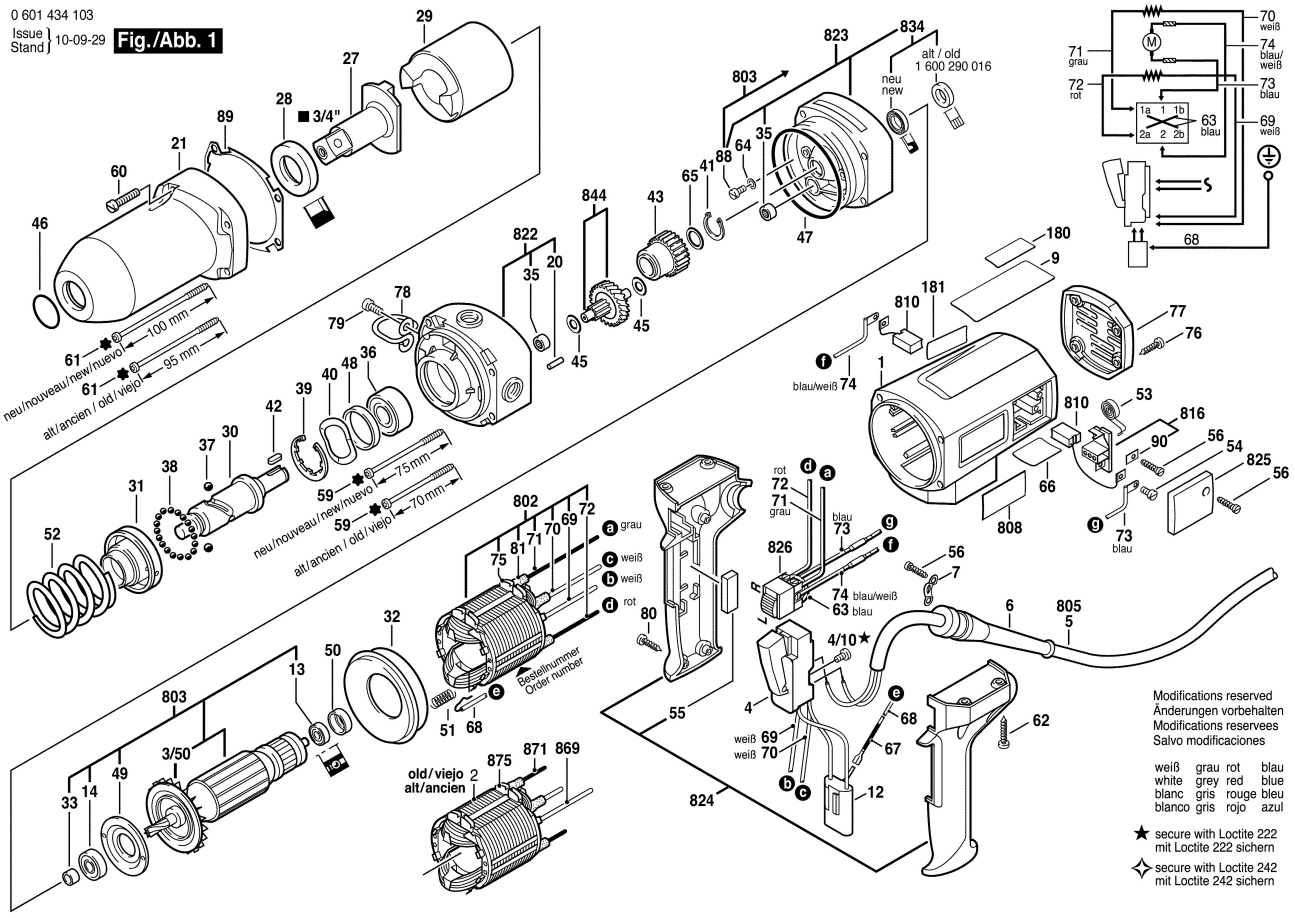

Modifications reserved
Änderungen vorbehalten
Modifications reservees
Salvo modificaciones

weiß	grau	rot	blau
white	grey	red	blue
blanc	gris	rouge	bleu
blanco	gris	rojo	azul

★ secure with Loctite 222
mit Loctite 222 sichern

✧ secure with Loctite 242
mit Loctite 242 sichern

0 601 434 103
Issue / Stand 10-09-29

Fig./Abb. 2

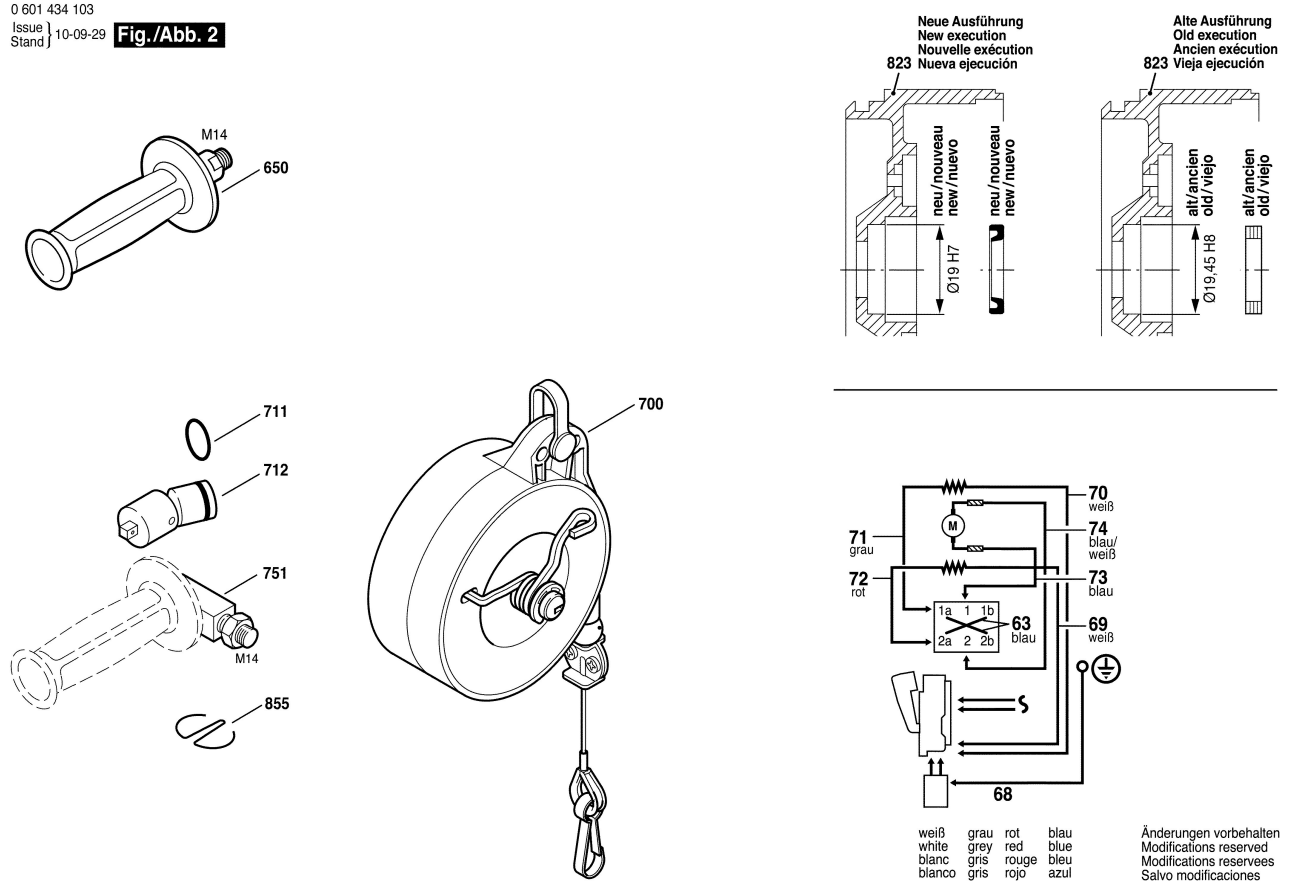

weiß	grau	rot	blau
white	grey	red	blue
blanc	gris	rouge	bleu
blanco	gris	rojo	azul

Änderungen vorbehalten
Modifications reserved
Modifications reservees
Salvo modificaciones