0 601 507 103
Issue / Stand 03-01-21

Fig./Abb. 1

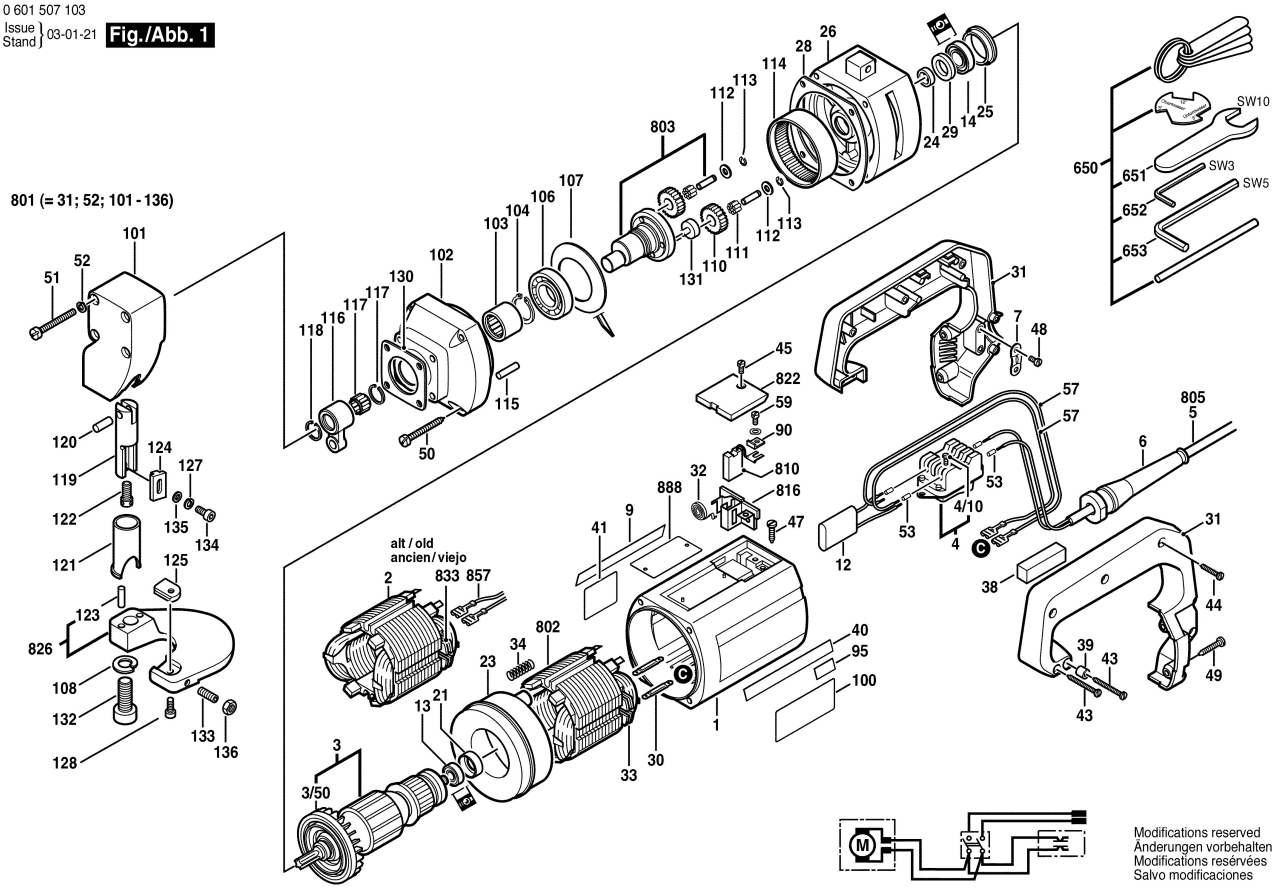

Modifications reserved
Änderungen vorbehalten
Modifications resérvées
Salvo modificaciones