Typ 0 601 533 0 . . = GNA 3,2

Stand } 94-09
Issue } 11-03-31

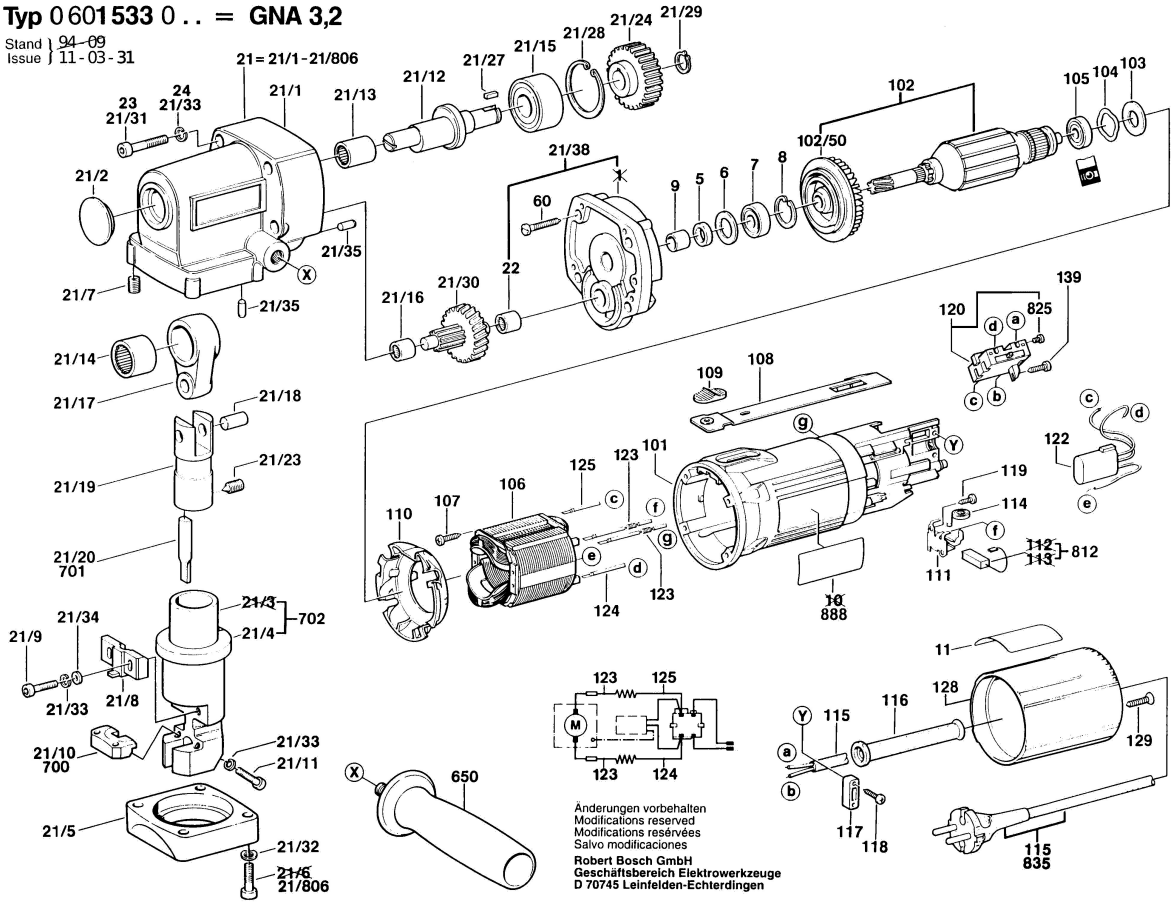

Änderungen vorbehalten
Modifications reserved
Modifications reservées
Salvo modificaciones

Robert Bosch GmbH
Geschäftsbereich Elektrowerkzeuge
D 70745 Leinfelden-Echterdingen