0 601 534 003
Issue / Stand 13-10-09

Fig./Abb. 1

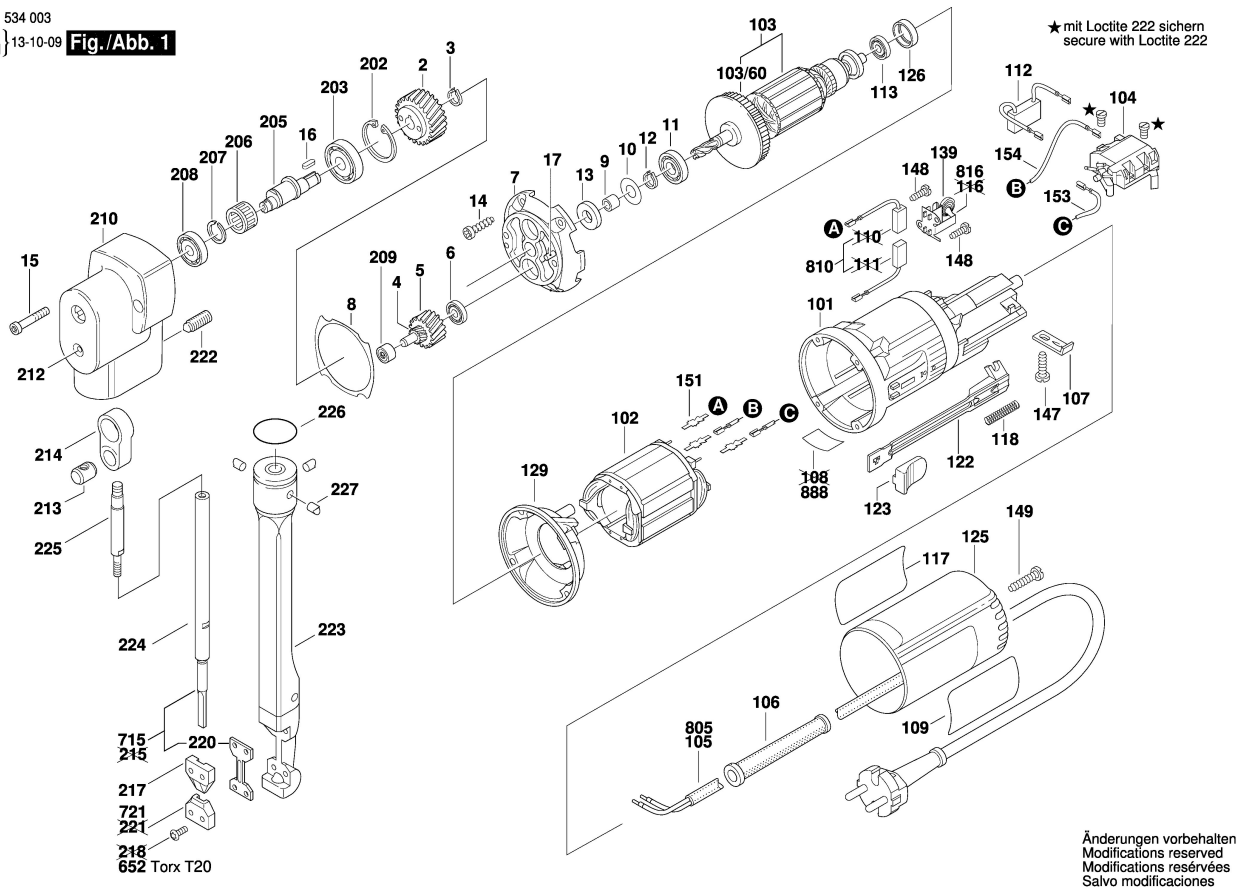

Änderungen vorbehalten
Modifications reserved
Modifications resérvées
Salvo modificaciones