0 601 569 703
Issue Stand 00-12-27 **Fig./Abb. 1**

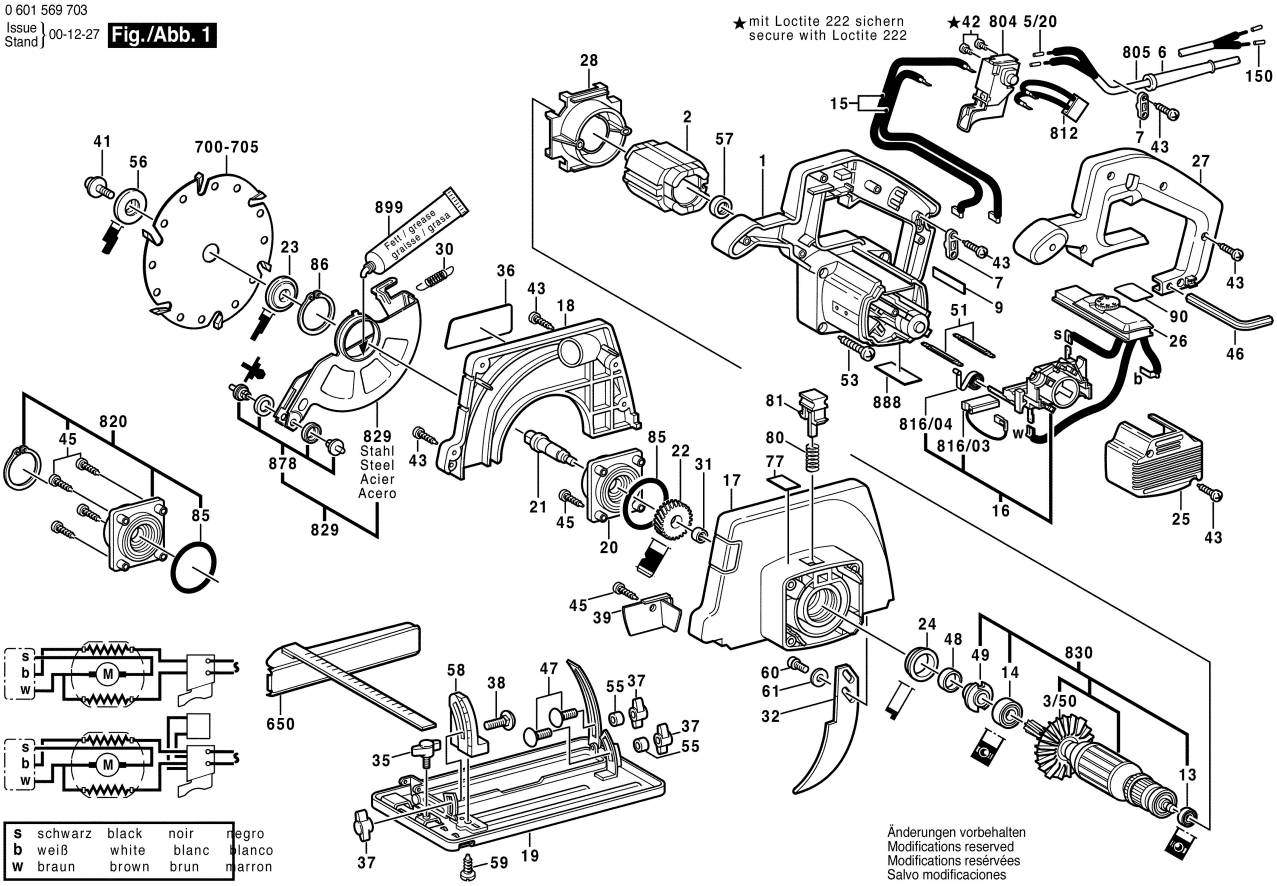

s	schwarz	black	noir	negro
b	weiß	white	blanc	blanco
w	braun	brown	brun	marron

Änderungen vorbehalten
Modifications reserved
Modifications resérvées
Salvo modificaciones