0 601 570 703

Stand / Issue } ~~01-10~~ 03-10-27

Fig./Abb. 1

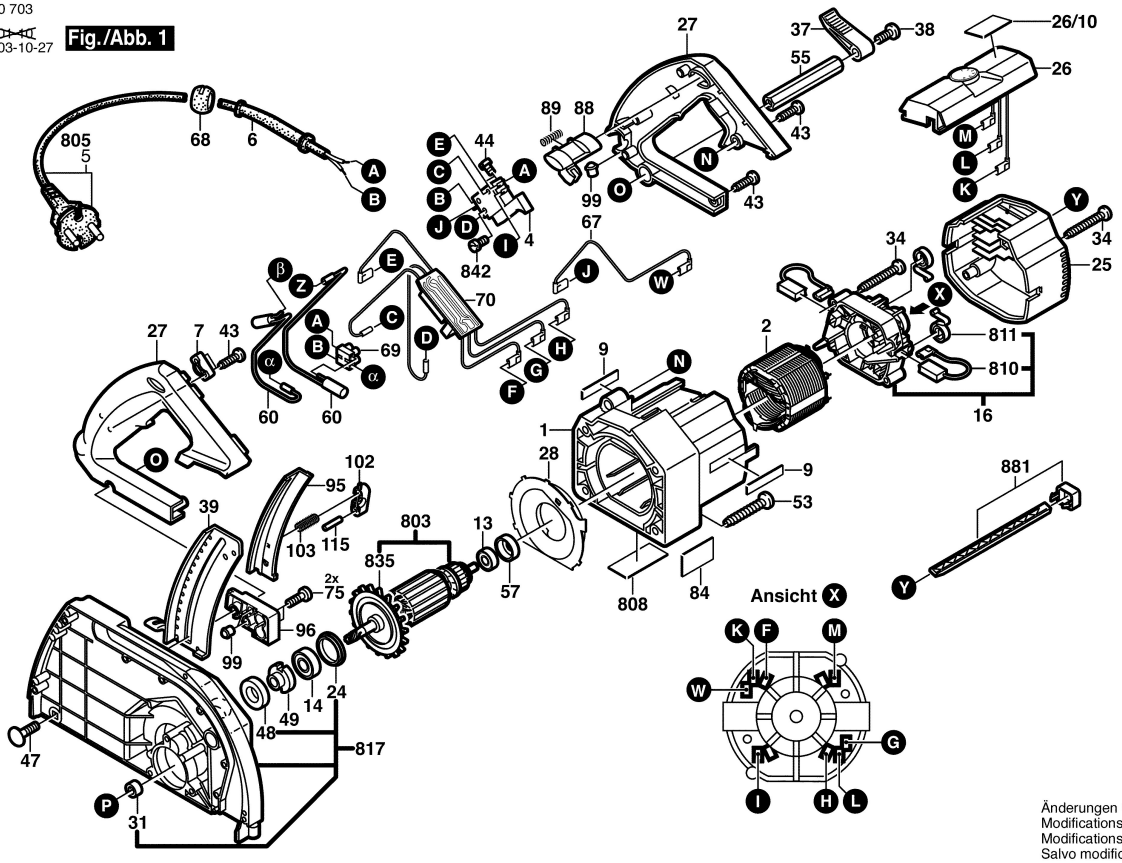

Änderungen vorbehalten
Modifications reserved
Modifications reservees
Salvo modificaciones

0 601 570 703

Stand / Issue } 01-10-08

Fig./Abb. 2

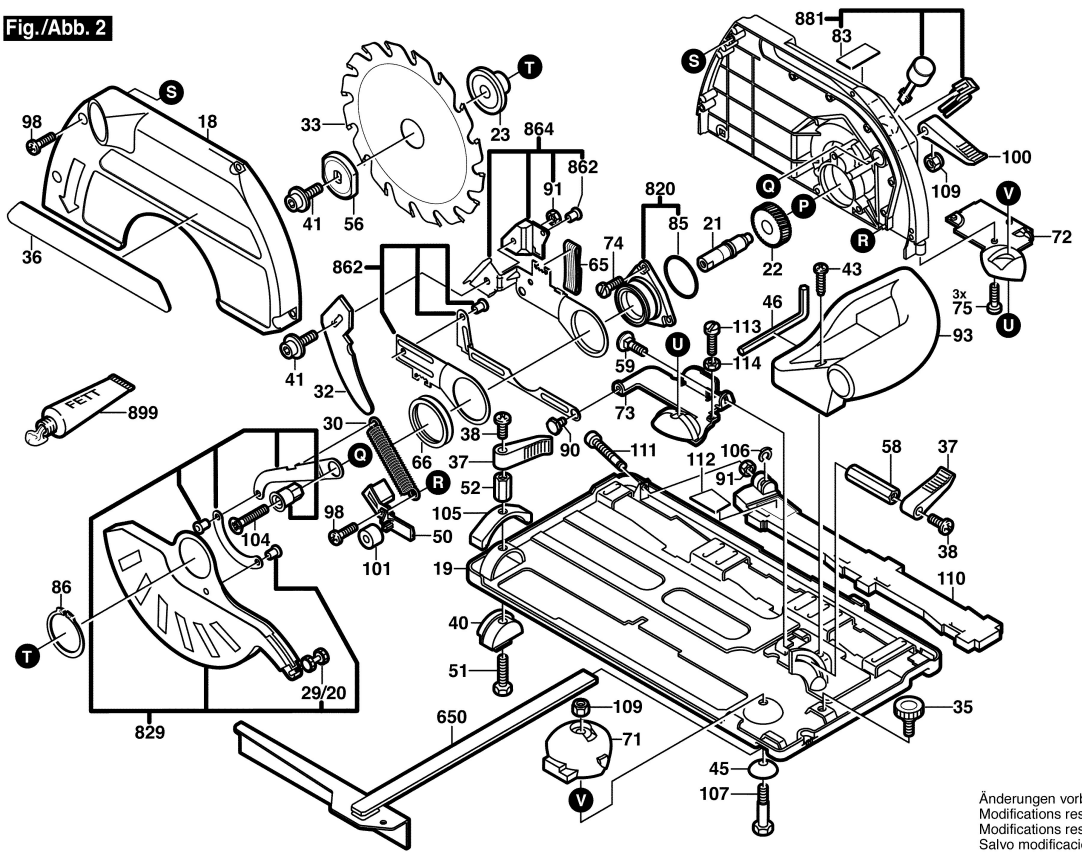

Änderungen vorbehalten
Modifications reserved
Modifications reservees
Salvo modificaciones