0 601 584 670 / 671 / 672 / 676

Stand ~~02-07~~
Issue 07-09-13

Fig./Abb. 1

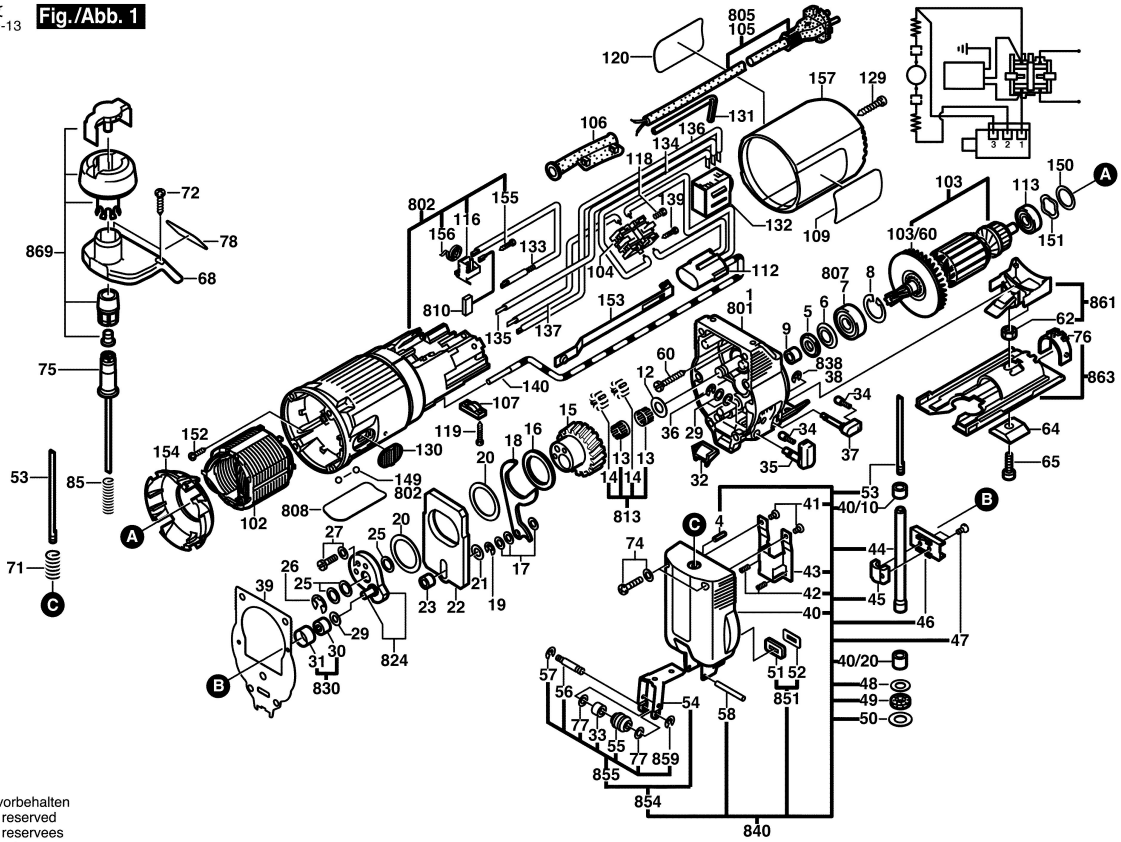

Änderungen vorbehalten
Modifications reserved
Modifications reservees
Salvo modificaciones