0 601 589 803

Stand ~~08-07~~
Issue 08-04-14

Fig./Abb. 1

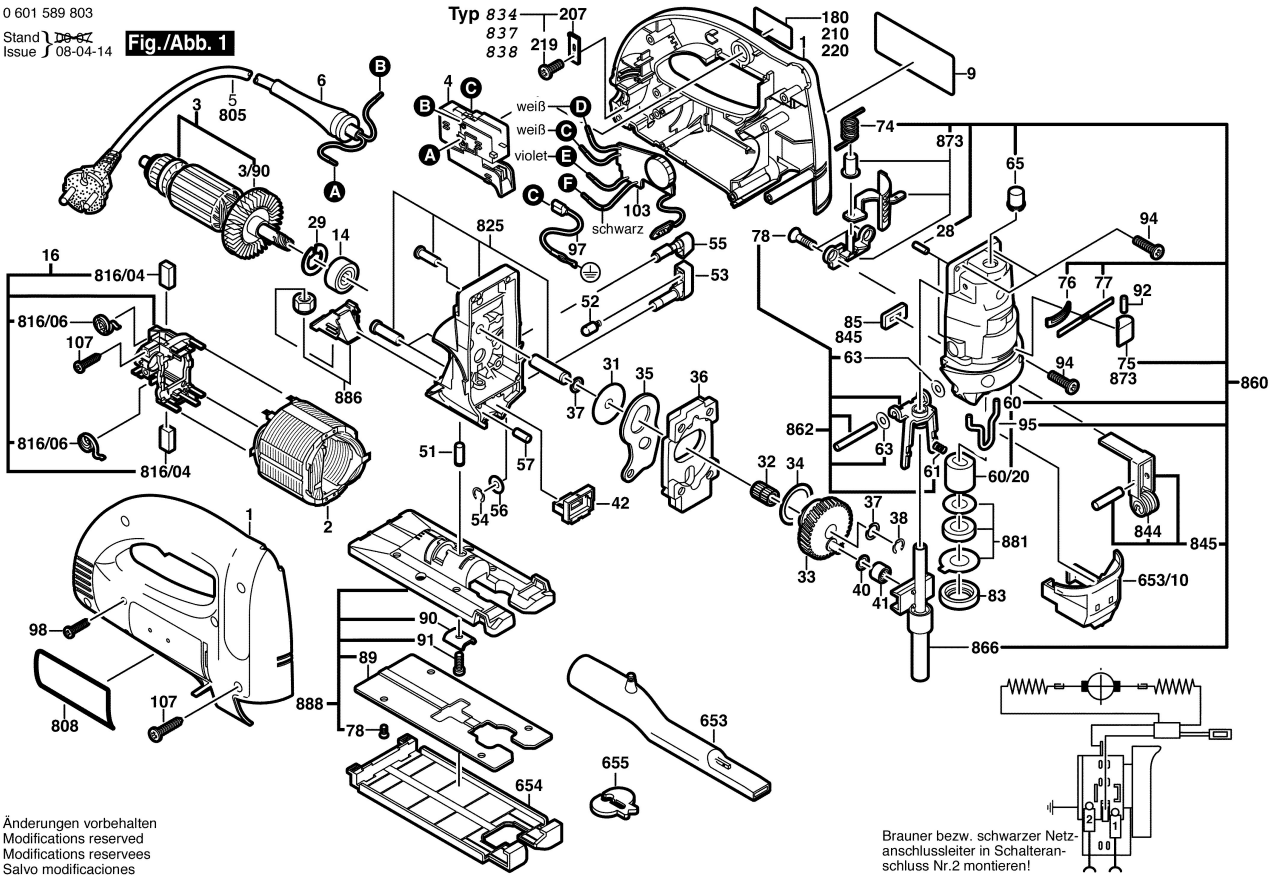

Änderungen vorbehalten
Modifications reserved
Modifications reservees
Salvo modificaciones

Brauner bezw. schwarzer Netzanschlussleiter in Schalteranschluss Nr.2 montieren!