0 601 593 070 / 071 / 072 / 073 / 074 / 075 / 076

Stand } ~~99-11~~
Issue } 99-12-06
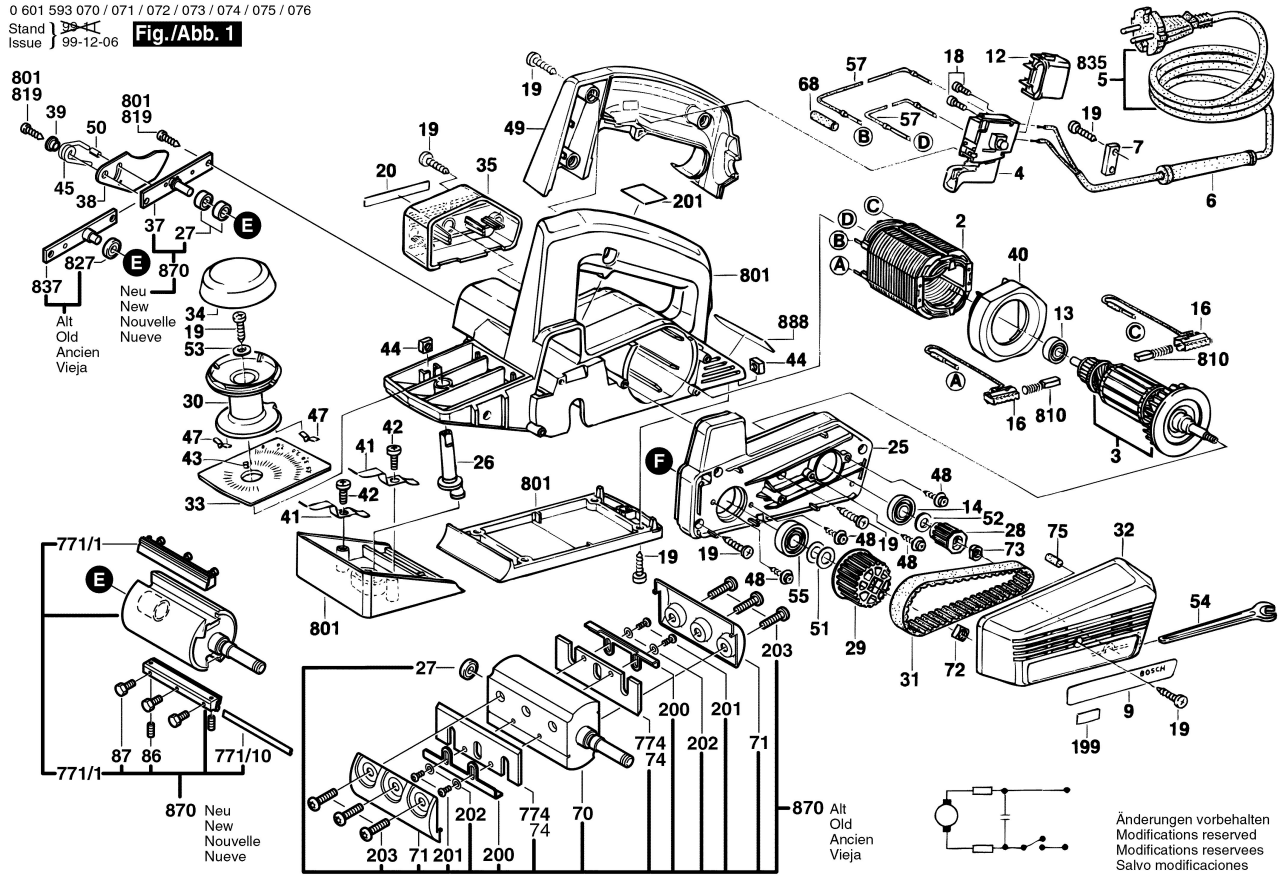
Fig./Abb. 1