0 601 598 260
Stand } ~~03-03~~
Issue } 03-04-14

Fig./Abb. 1

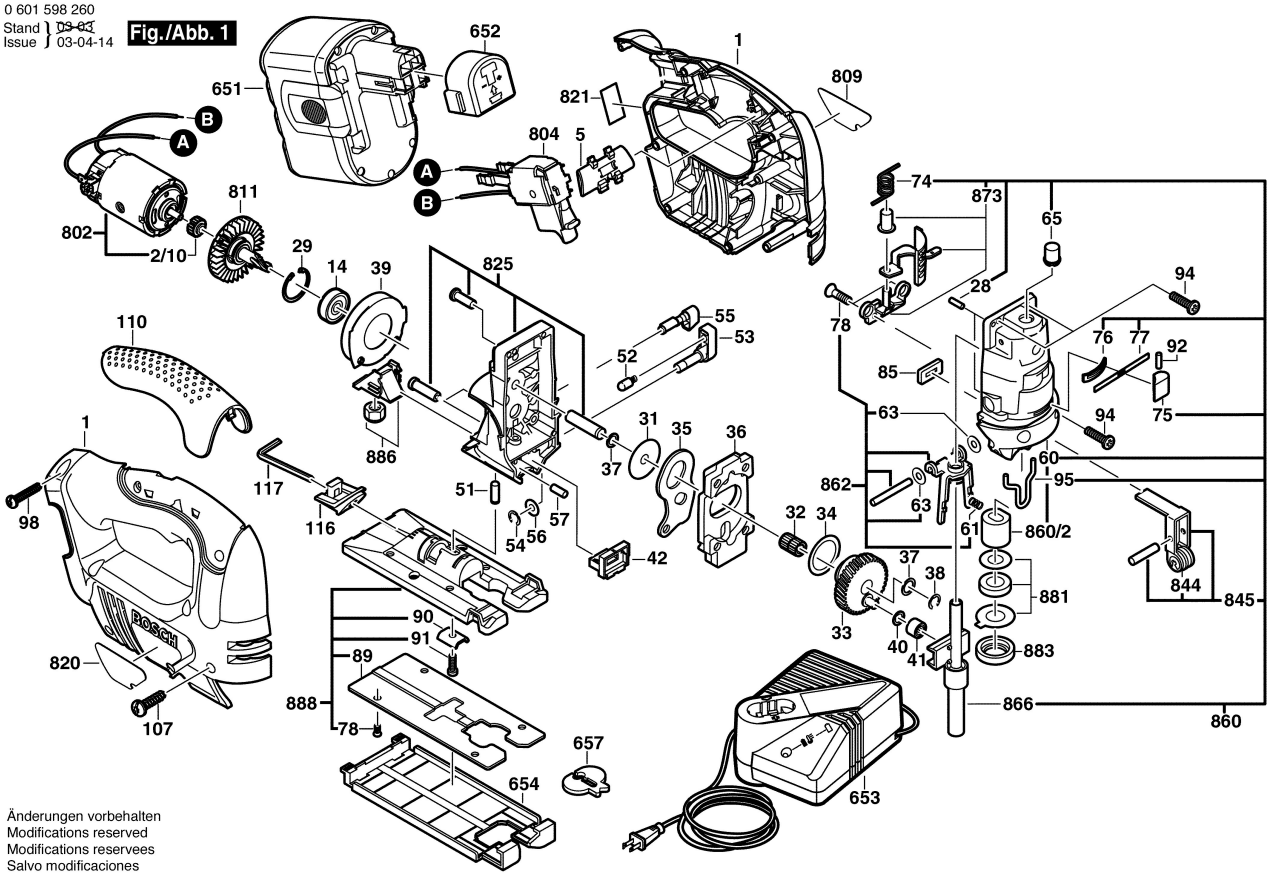

Änderungen vorbehalten
Modifications reserved
Modifications reservees
Salvo modificaciones