0 601 613 734
Issue Stand 06-06-07

**Fig./Abb. 1**

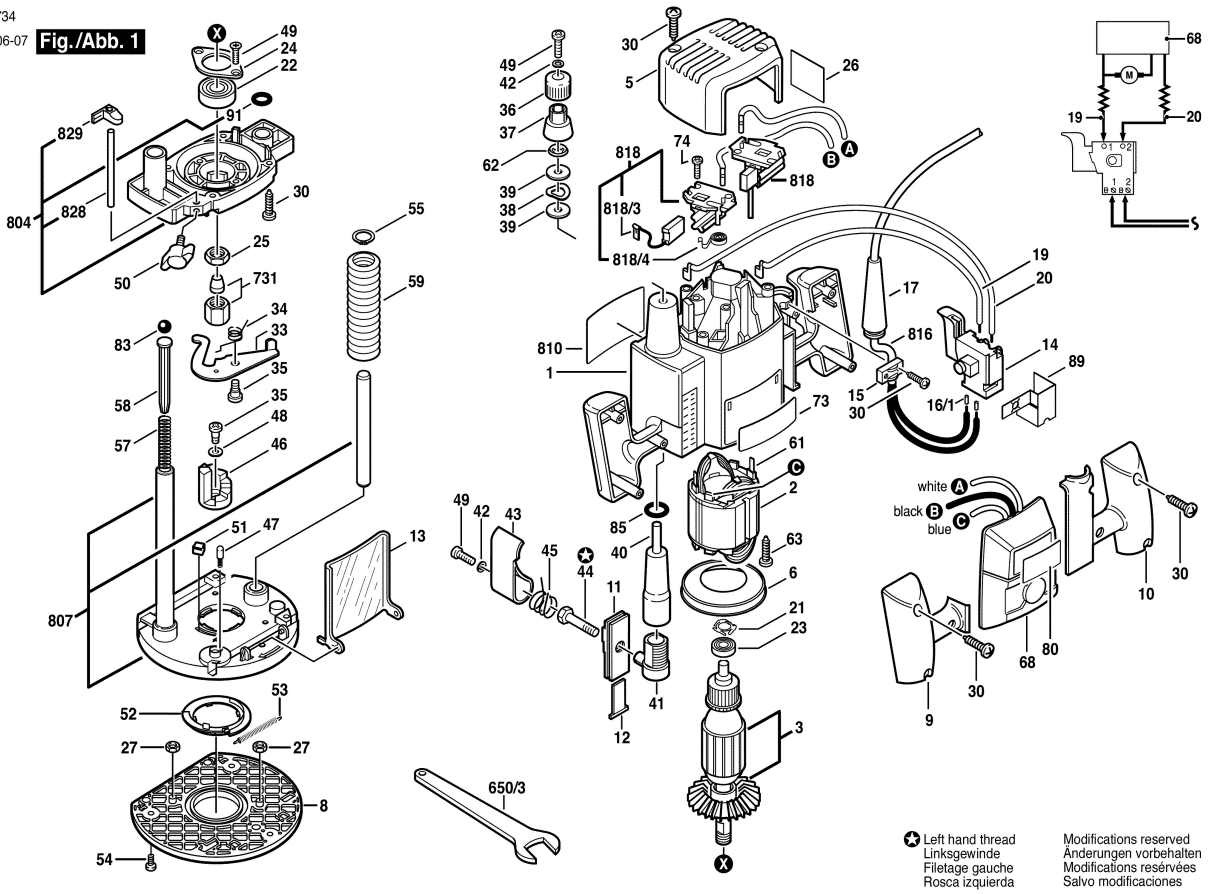


Left hand thread
Linksgewinde
Filetage gauche
Rosca izquierda

Modifications reserved
Änderungen vorbehalten
Modifications resérvées
Salvo modificaciones