0 601 701 003
Stand } ~~07-09~~
Issue } 13-12-03

Fig./Abb. 1

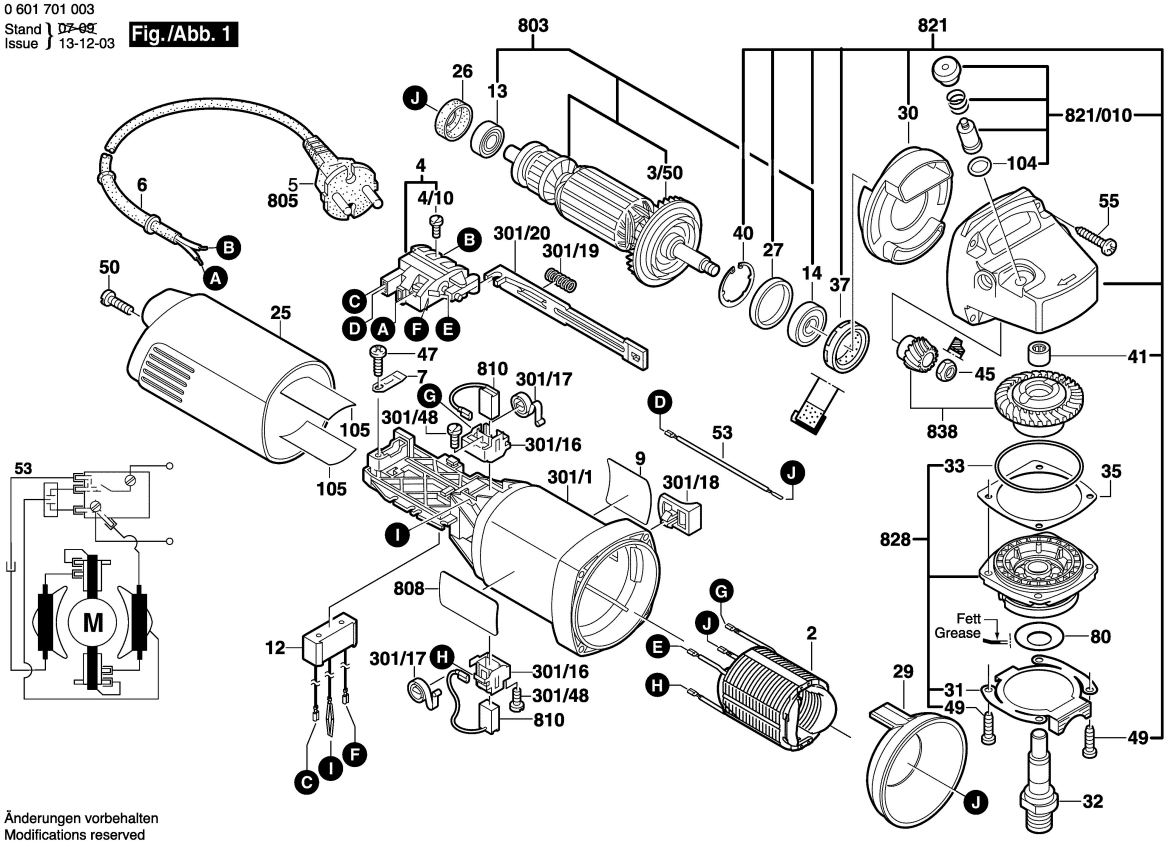

Änderungen vorbehalten
Modifications reserved
Modifications reservees
Salvo modificaciones

0 601 701 003
Stand } ~~99-01~~
Issue } 00-08-29

Fig./Abb. 2

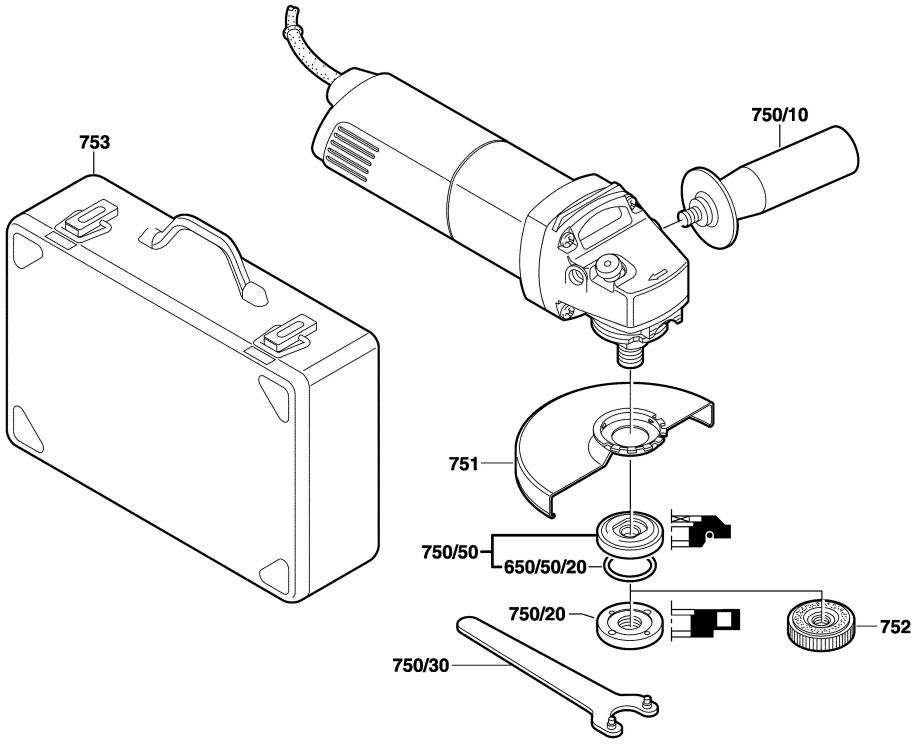

Änderungen vorbehalten
Modifications reserved
Modifications reservees
Salvo modificaciones