0 601 701 239
Stand } 07-09
Issue } 13-12-03

Fig./Abb. 1

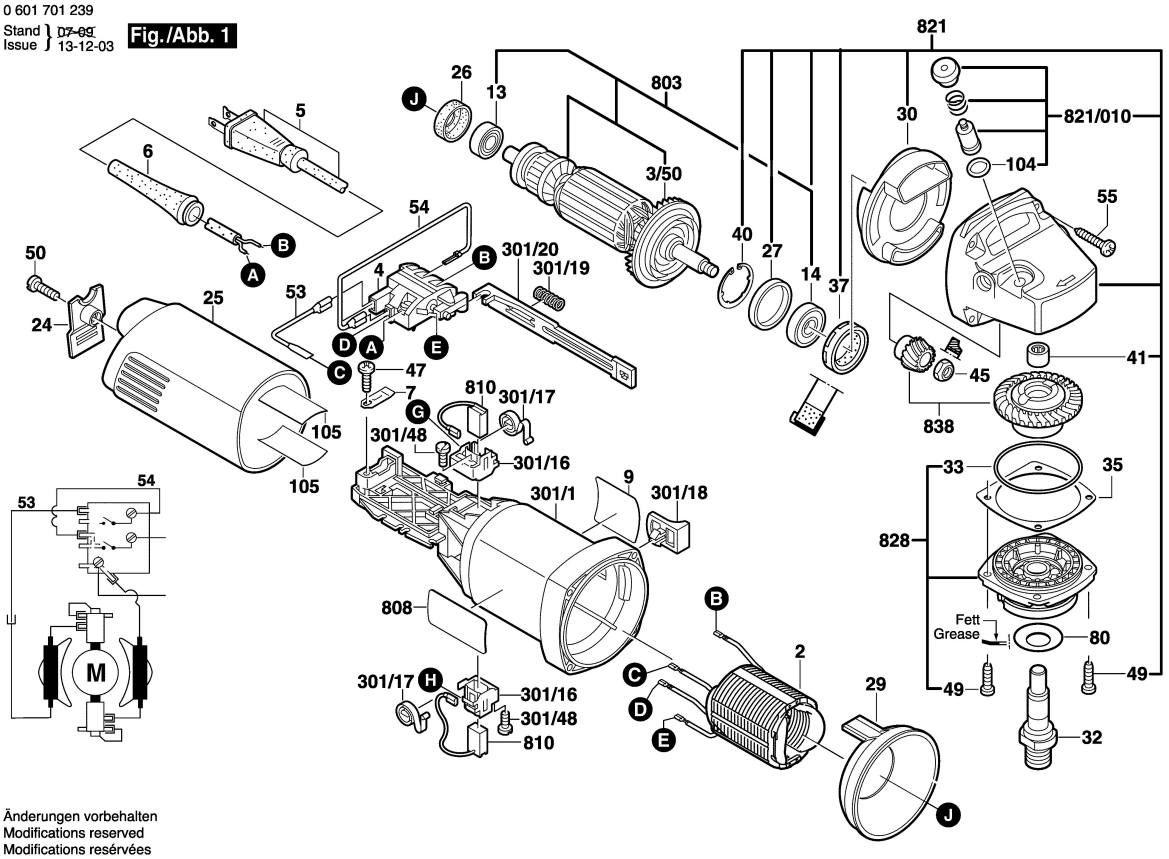

Änderungen vorbehalten
Modifications reserved
Modifications resérvées
Salvo modificaciones

0 601 701 239
Stand } 04-01-20
Issue }

Fig./Abb. 2

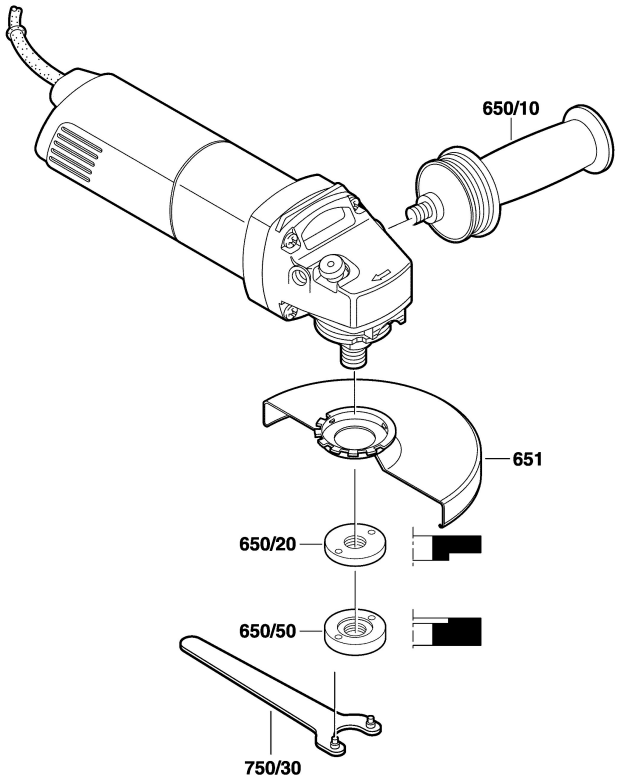

Änderungen vorbehalten
Modifications reserved
Modifications resérvées
Salvo modificaciones