0 601 710 039
Stand } ~~01-02~~
Issue } 05-03-21

Fig./Abb. 1

Gerad - Verzahnung / Straight Toothed Gears

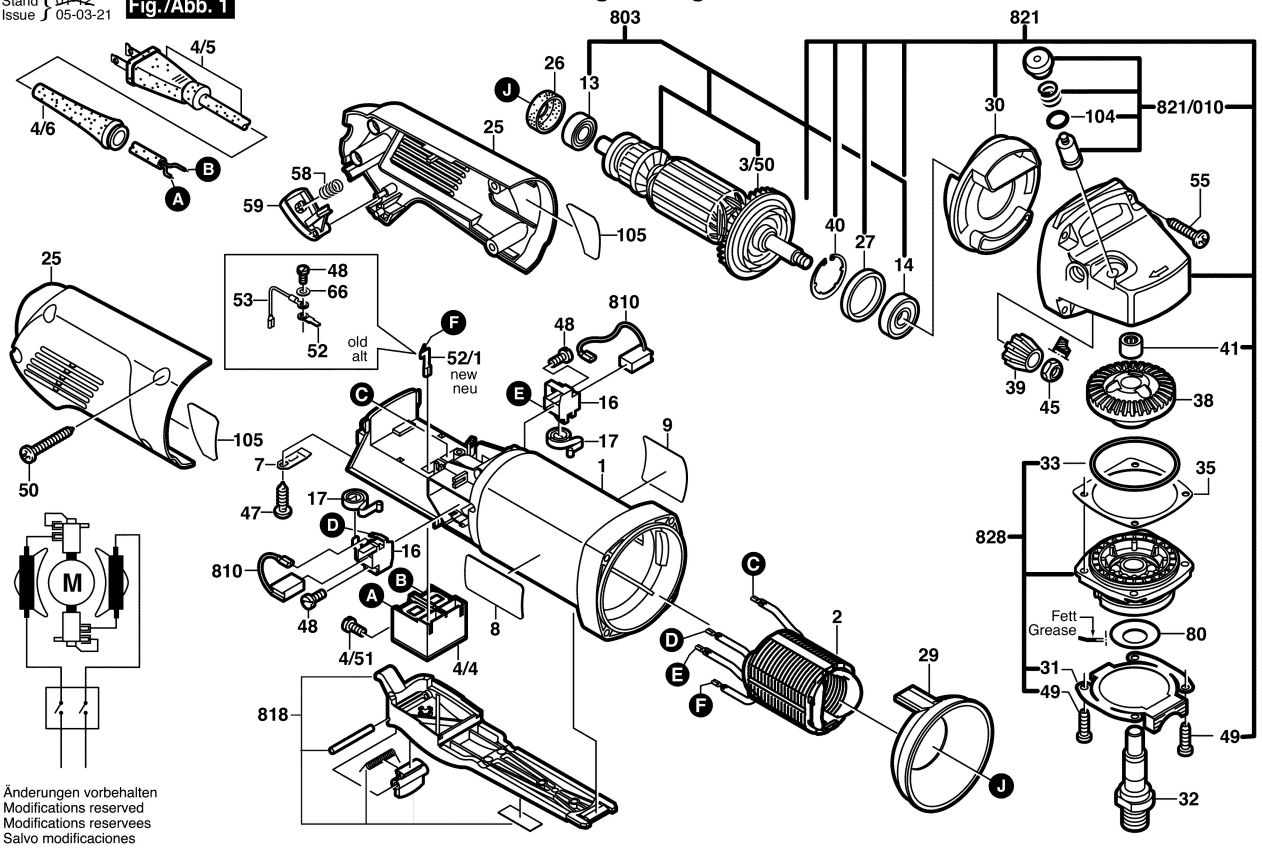

Änderungen vorbehalten
Modifications reserved
Modifications reservees
Salvo modificaciones

0 601 710 039
Stand } ~~01-02~~
Issue } 04-07-16

Fig./Abb. 2

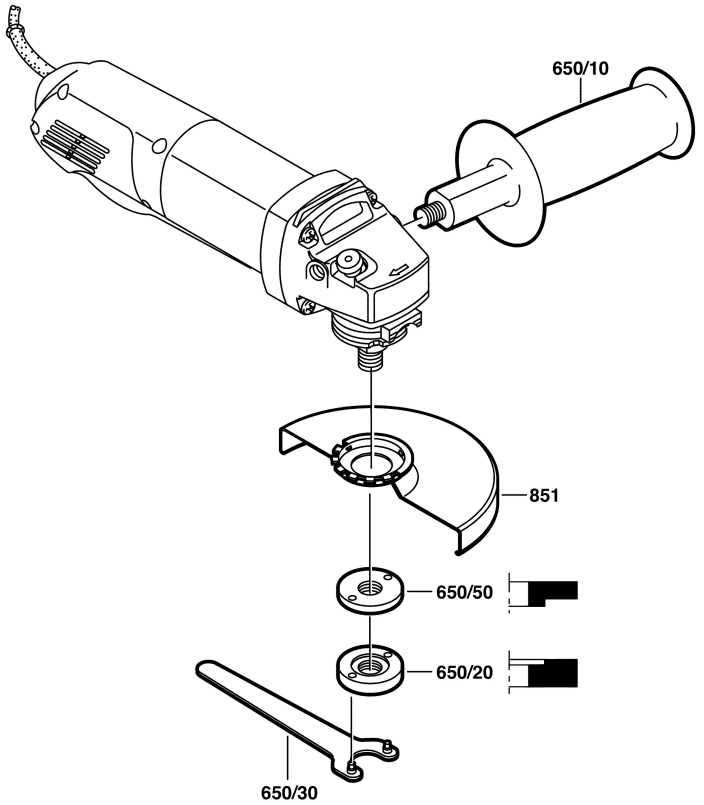

Änderungen vorbehalten
Modifications reserved
Modifications reservees
Salvo modificaciones