0 601 802 503

Stand / Issue ~~09-02~~ 07-09-12 **Fig./Abb. 1**

Gerad - Verzahnung / Straight Toothed Gears

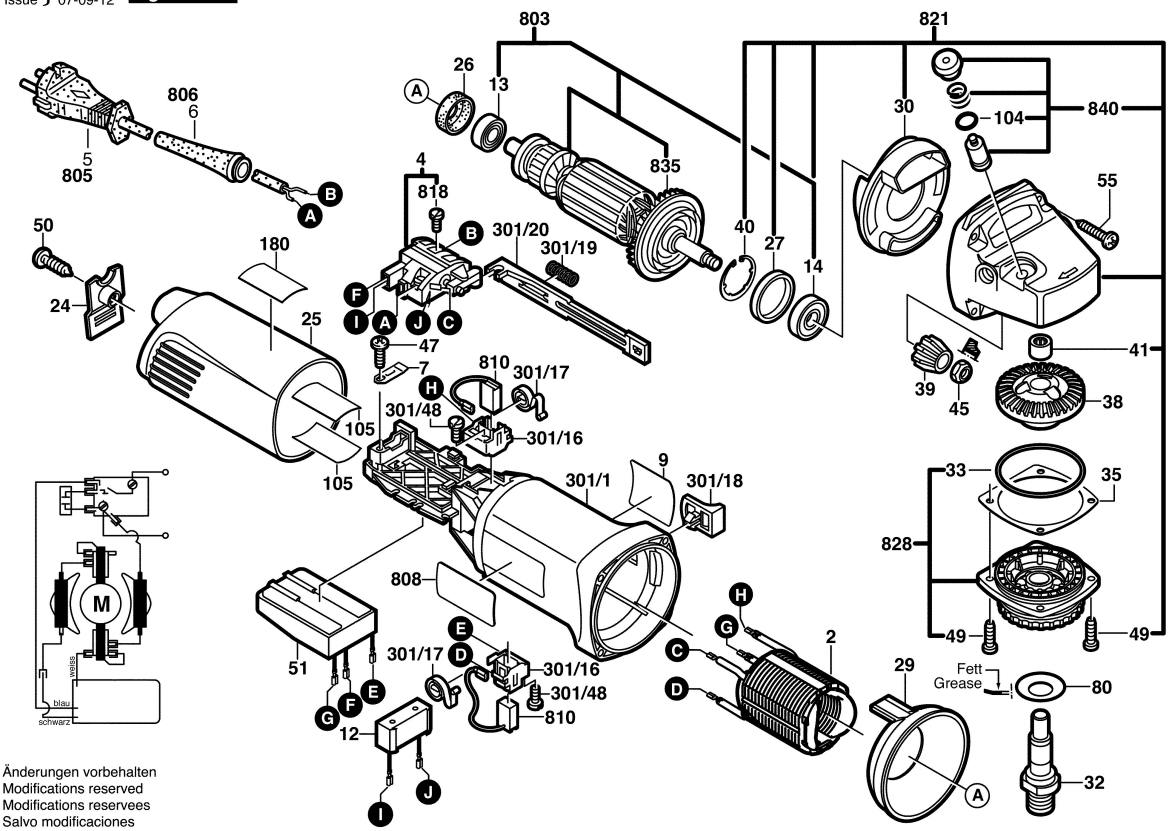

Änderungen vorbehalten
Modifications reserved
Modifications reservees
Salvo modificaciones

0 601 802 503

Stand / Issue ~~01-01-19~~ 01-01-30 **Fig./Abb. 2**

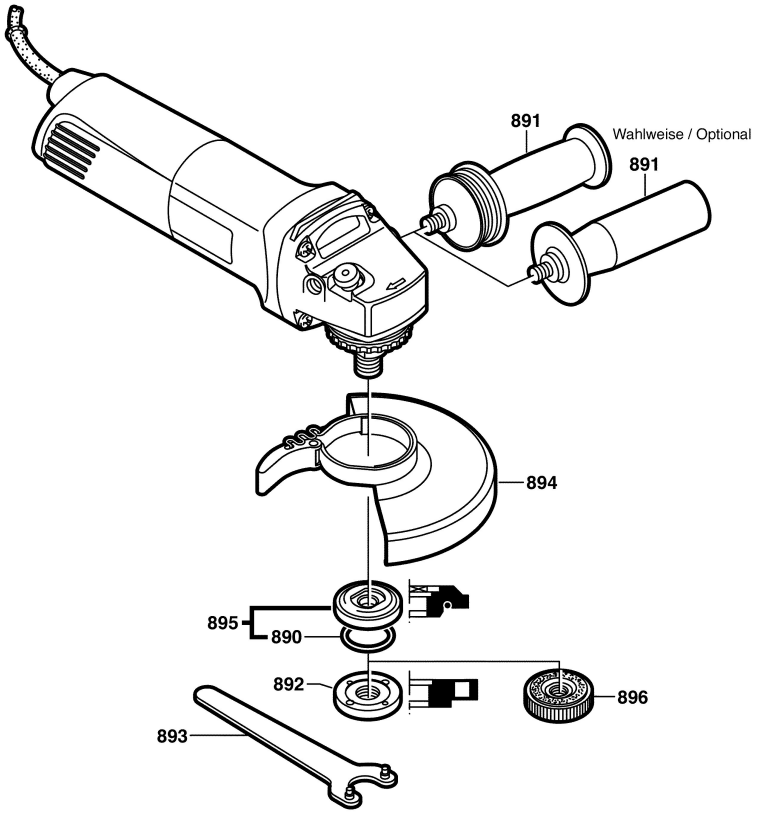

Änderungen vorbehalten
Modifications reserved
Modifications reservees
Salvo modificaciones