0 601 94A 040

Stand ~~03-01~~
Issue 03-10-14

Fig./Abb. 1

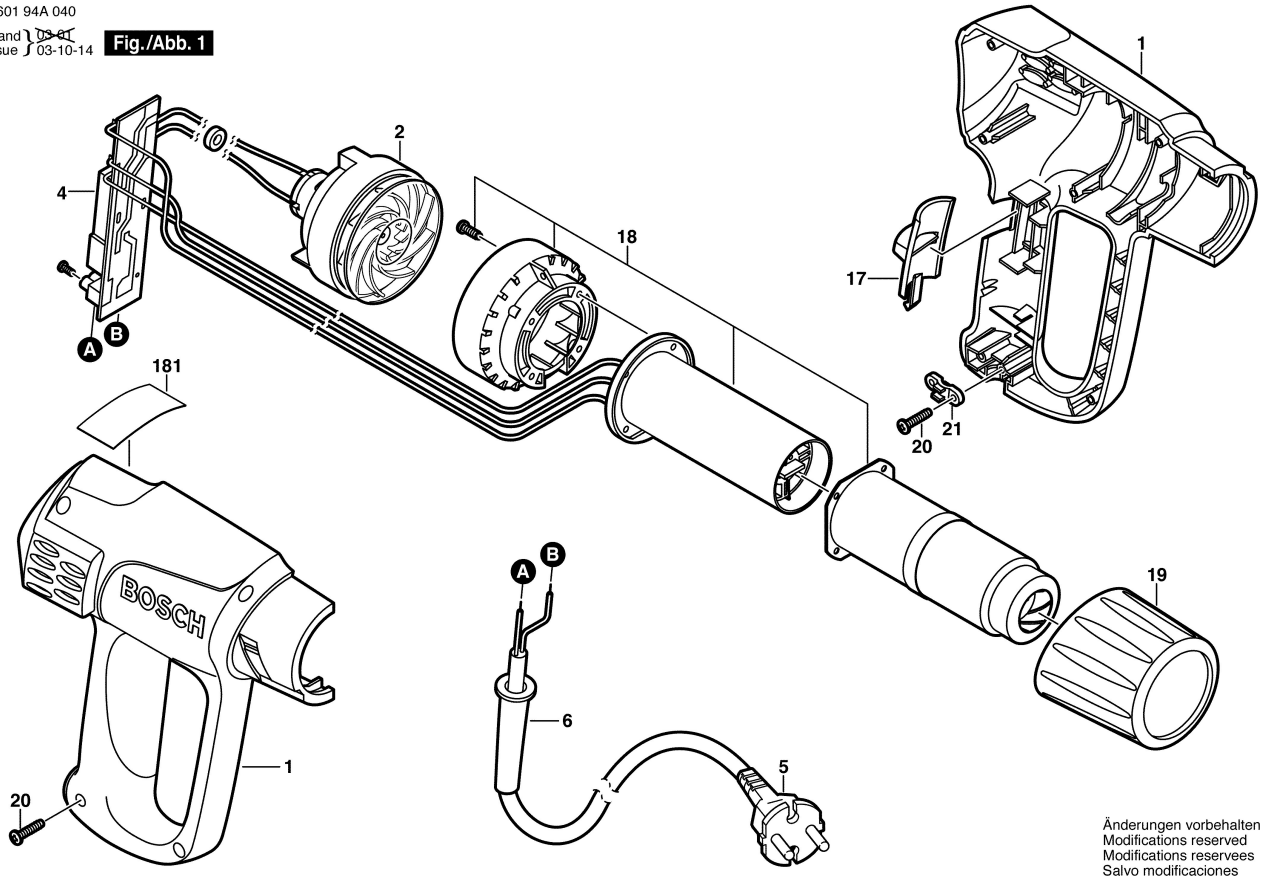

Änderungen vorbehalten
Modifications reserved
Modifications reservees
Salvo modificaciones