0 601 952 203

Stand } ~~00-02~~
Issue } 01-07-26

Fig./Abb. 1

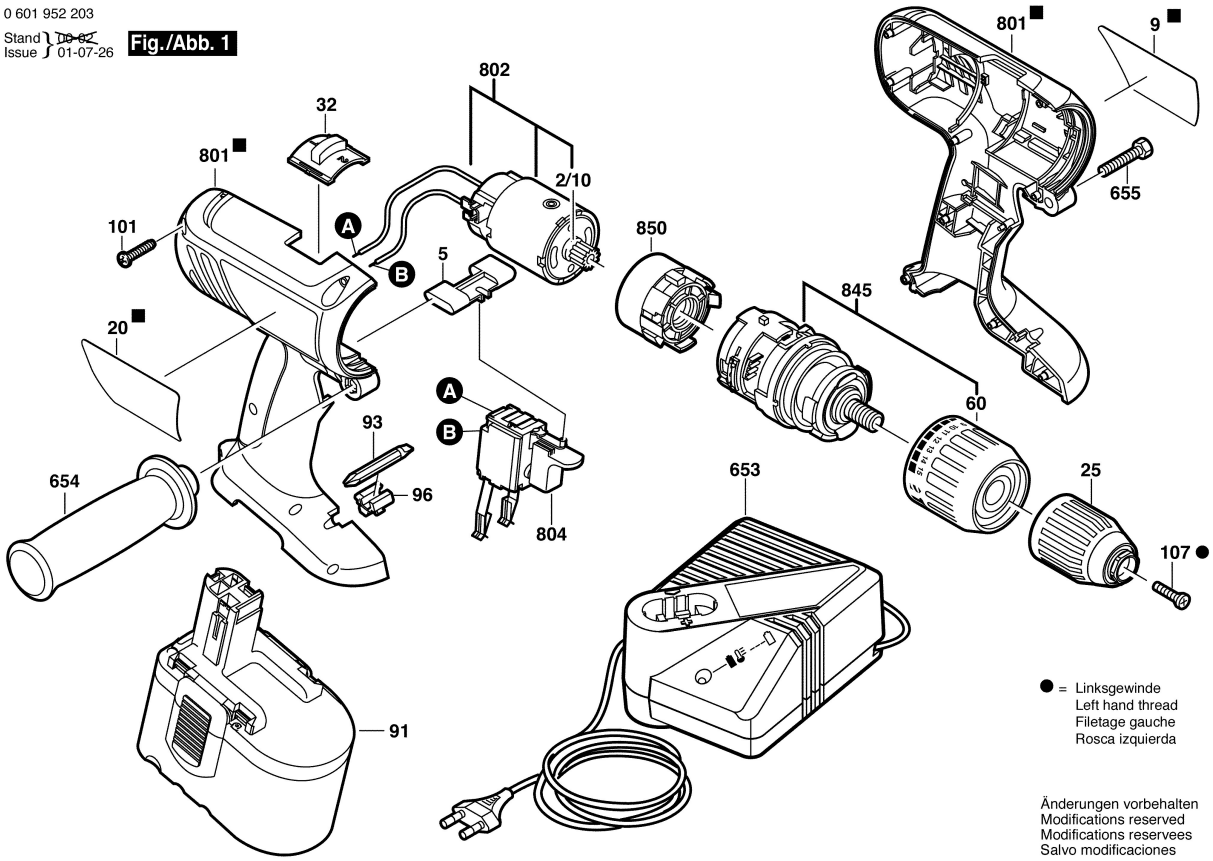

Änderungen vorbehalten
Modifications reserved
Modifications reservees
Salvo modificaciones