0 601 968 003
Issue / Stand } 07-10-02 **Fig./Abb. 1**

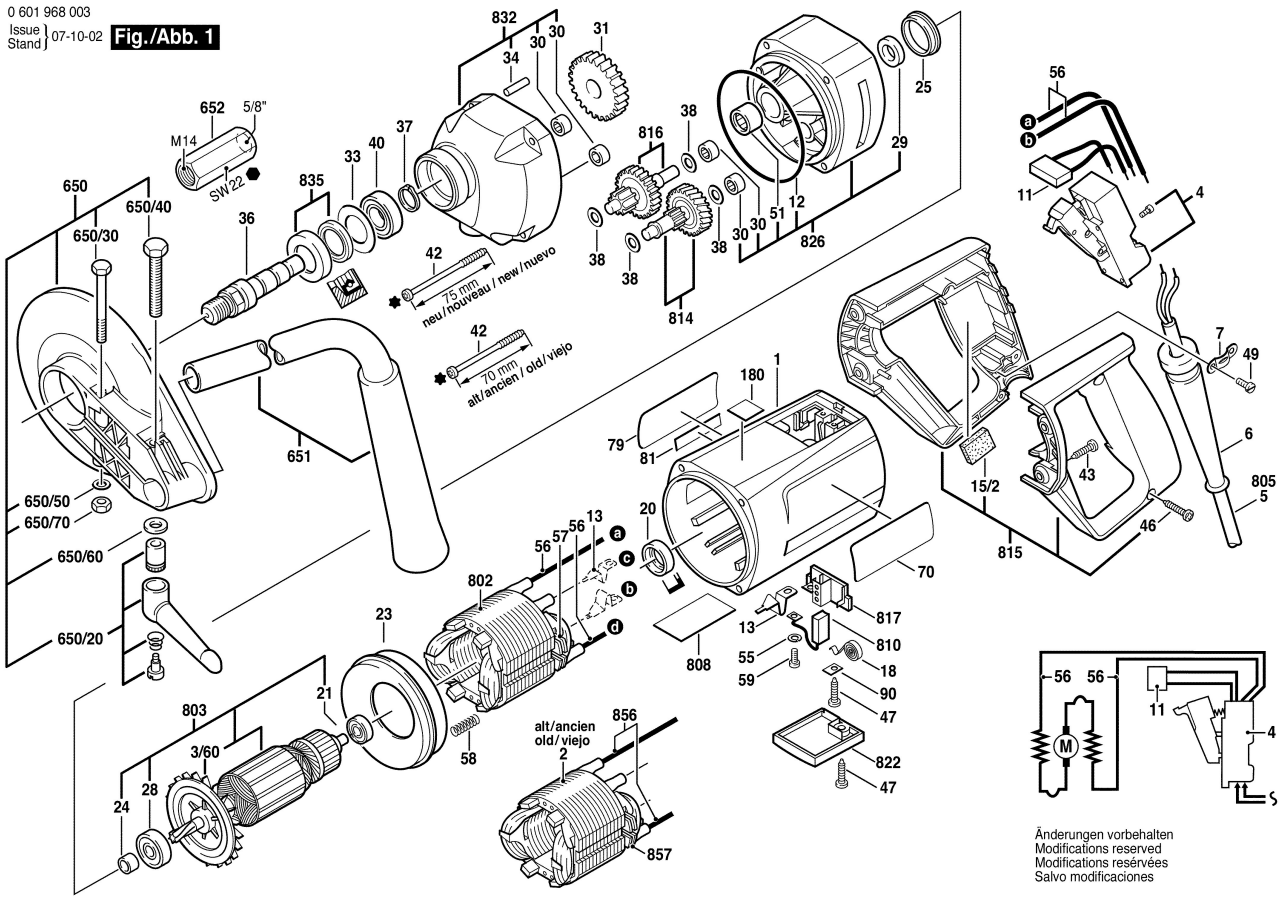


Änderungen vorbehalten
Modifications reserved
Modifications resérvées
Salvo modificaciones

0 601 968 003
Issue / Stand } 07-10-02 **Fig./Abb. 2**

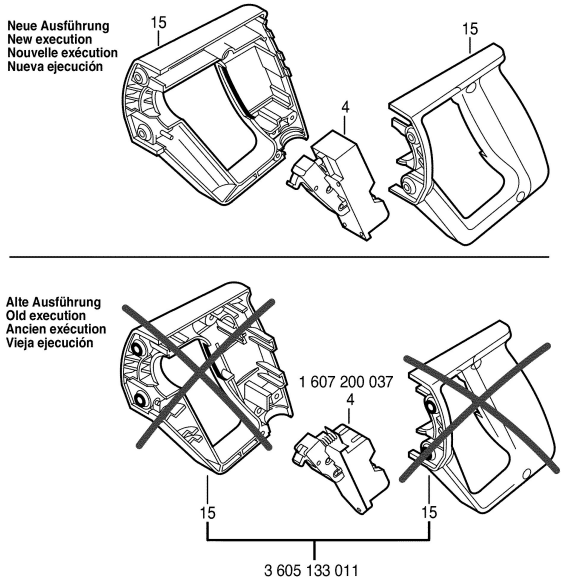


Änderungen vorbehalten
Modifications reserved
Modifications resérvées
Salvo modificaciones