0 601 97A 004 / 006 / 040
Stand ~~04-07-23~~
Issue 04-07-30

Fig./Abb. 1

NEU! / NEW!

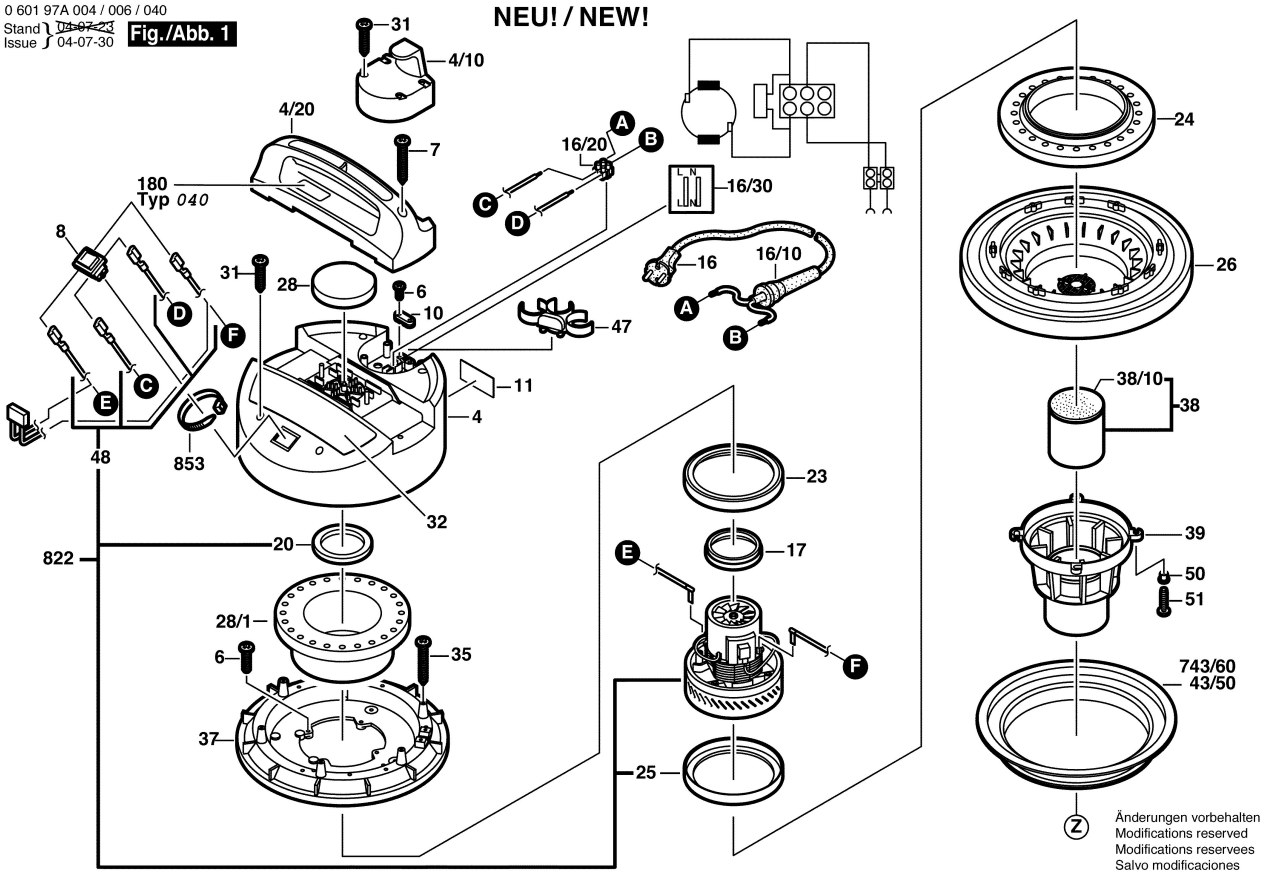

Änderungen vorbehalten
Modifications reserved
Modifications reservees
Salvo modificaciones

0 601 97A 004 / 006 / 040
Stand ~~04-07-23~~
Issue 04-07-30

Fig./Abb. 2

ALT! / OLD!

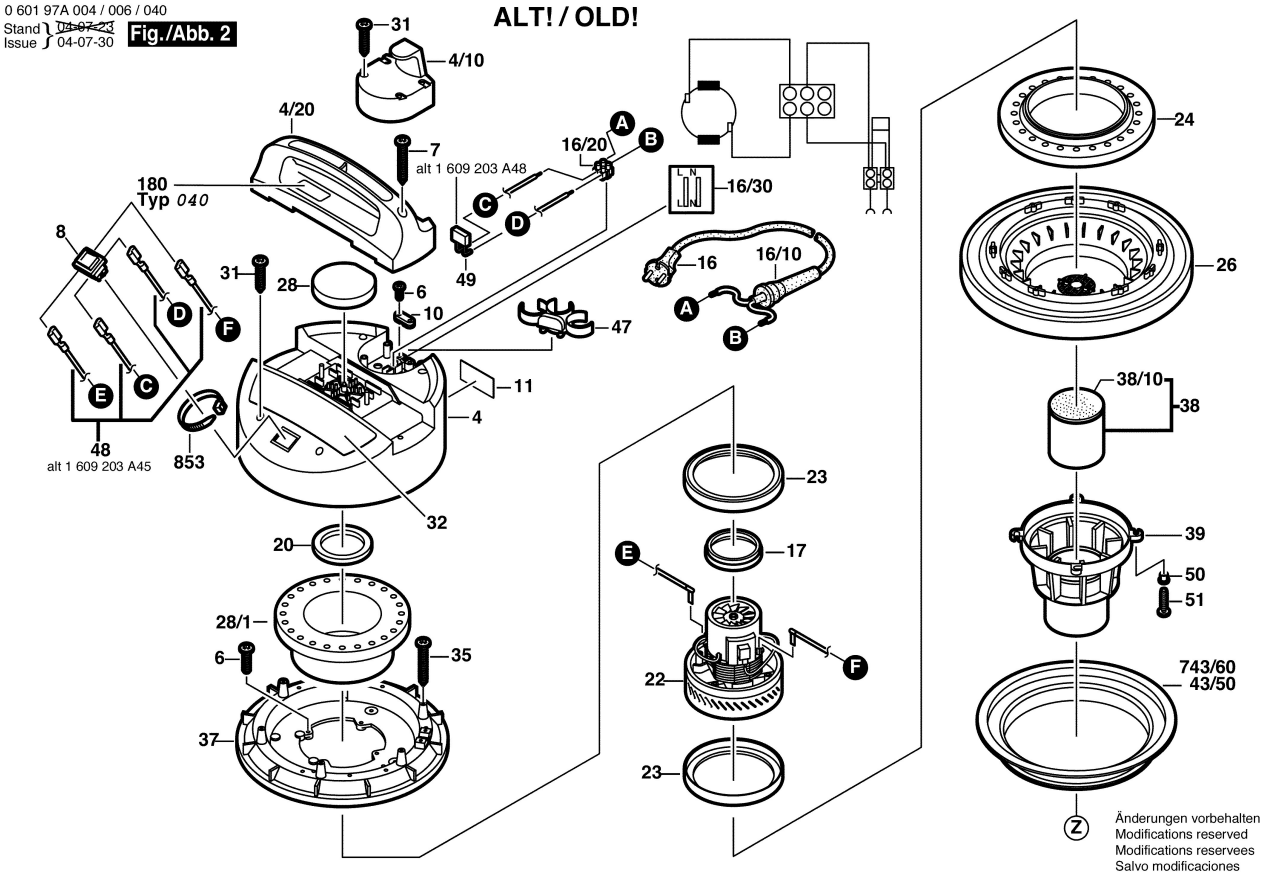

Änderungen vorbehalten
Modifications reserved
Modifications reservees
Salvo modificaciones

0 601 97A 004 / 006 / 040
Stand ~~02-04~~
Issue 04-07-23

Fig./Abb. 3

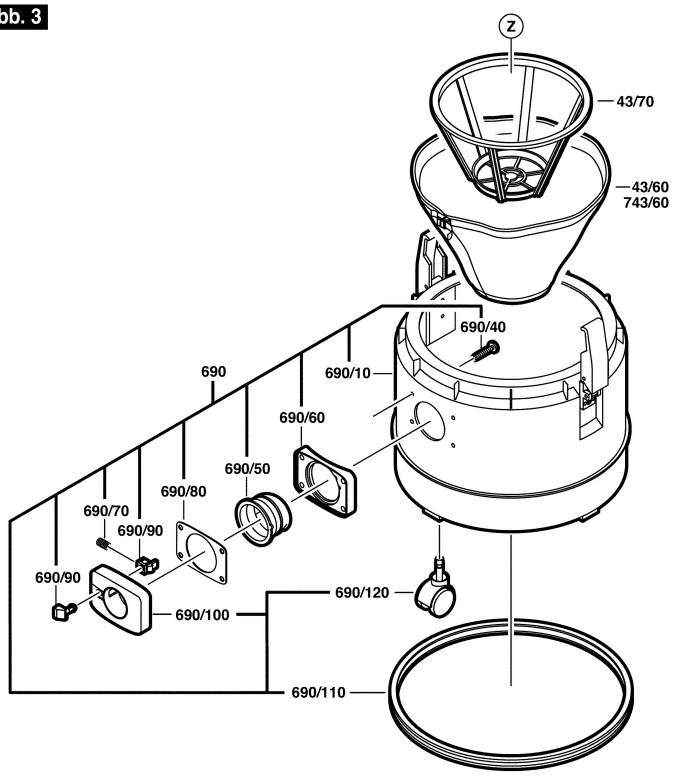

Änderungen vorbehalten
Modifications reserved
Modifications reservees
Salvo modificaciones

0 601 97A 004 / 006 / 040
Stand ~~01-07~~
Issue 04-07-23

Fig./Abb. 4

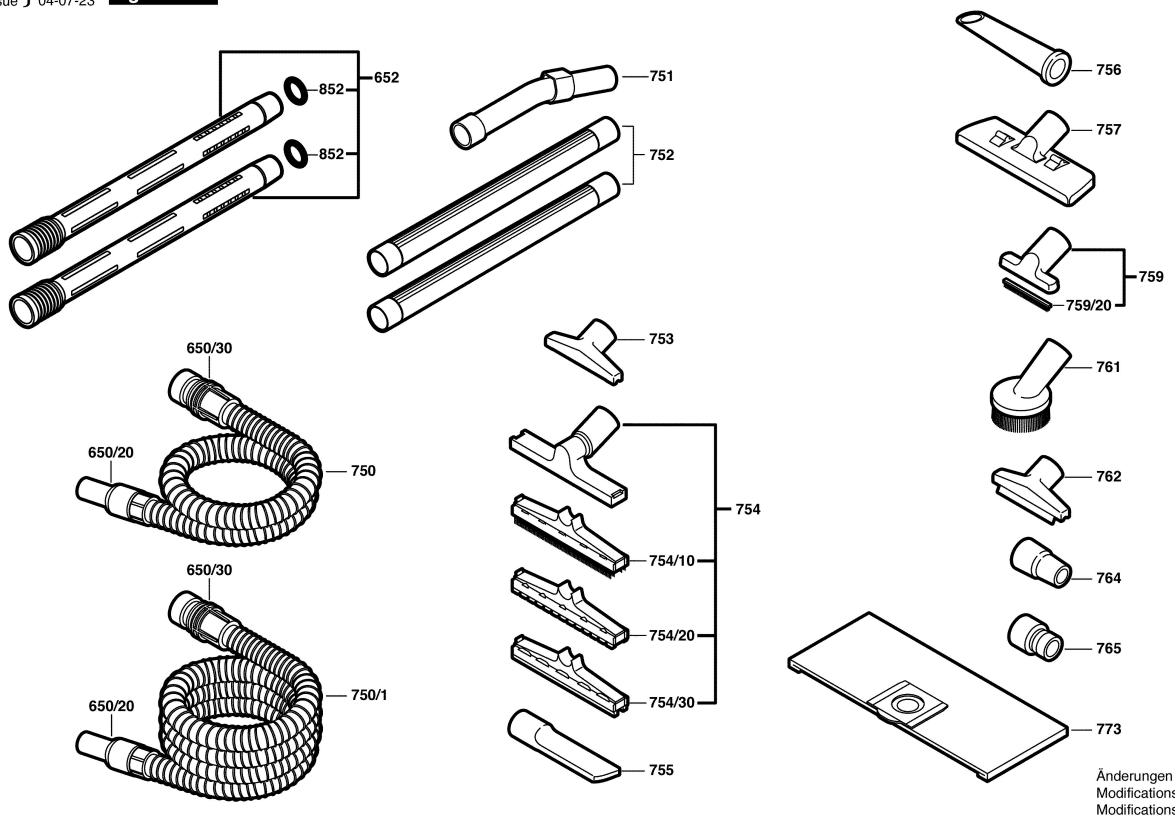

Änderungen vorbehalten
Modifications reserved
Modifications reservees
Salvo modificaciones